Příloha k č. j. MD-53980/2026-910/5, situace
Ministerstvo dopravy, Odbor infrastruktury

a			
b			
c			
č.	text změny - odůvodnění	datum	podpis

NÁZEV STAVBY:
D10 LS KOSMONOSY - BEZDĚČÍN

ČÍSLO OBJEKTU:
SO. 190.1

STAVEBNÍK:
ŘEDITELSTVÍ SILNIC A DÁLNIC s.p.
Čerčanská 2312/12, 140 00 Praha 4 - Nusle

RAZÍTKO:
KONTROLOVAL:
DATUM PODPIS

ZHOTOVITEL STAVBY:
M - SILNICE a.s.
Hulova 1697, Bílá Předměstí, 530 03 Pardubice

RAZÍTKO:
KONTROLOVAL:
DATUM PODPIS

TECHNICKÝ DOZOR STAVBY:
TES Consulting s.r.o.
Nákladní 882/39, Liberec III - Jeřáb, 460 07 Liberec

RAZÍTKO:
KONTROLOVAL:
DATUM PODPIS

Souřadnicový systém: JTSK
Výškový systém: Bpv

AKCE:
D10 LS KOSMONOSY - BEZDĚČÍN

STAVEBNÍ OBJEKT:
SO. 190.1 - DOPRAVNÍ ZNAČENÍ

PŘÍLOHA:
SITUACE DOPRAVNÍHO ZNAČENÍ - KM 0,000 - KM 2,800

ZPRACOVATEL RDS:
M - PROJEKCE a.s.
Resslova 859/13
500 02 Hradec Králové
www.m-projekce.cz

HLAVNÍ INŽENÝR PROJEKTU:	Ing. Jan Adamů		PARE
VYPRACOVAL:	Radek Dittrich		
ZODPOVĚDNÝ PROJEKTANT:	Ing. Jindřich Jirák		
TECHNICKÁ KONTROLA:	Ing. Jan Adamů		

MĚŘÍTKO:	Č. ZAKÁZKY	STUPEŇ	DATUM:	ČÁST:	PŘÍLOHA:
1:1000	P2026-039	RDS	06/26	D	190.1-D2a

POZNÁMKY:

- VÝKAZ SVISLÉHO DOPRAVNÍHO ZNAČENÍ JE SOUČÁSTÍ TECHNICKÉ ZPRÁVY SO. 190
- NOSNÉ KONSTRUKCE ZNAČEK (PŘÍHRADOVÉ STOJKY) BUDOU VYMĚNĚNY, POLOPORTÁL BUDE ZACHOVÁN
- ROZMĚRY ZÁKLADOVÝCH PATEK 1,0 x 0,6 x 1,0 M, BETON C 25/30 XF2

POZNÁMKY:

- VÝROBCE SVISLÉHO DOPRAVNÍHO ZNAČENÍ - HICON - DOPRAVNÍ ZNAČENÍ S.R.O.
- INSTALACE SDZ, PROVÁDĚNÍ VDZ - 3K ZNAČKY S.R.O.

ČÁST 3

STÁVAJÍCÍ OSVĚTLOVACÍ BOD

a			
b			
c			
č.	text změny - odůvodnění	datum	podpis

NÁZEV STAVBY: D10 LS KOSMONOSY - BEZDĚČÍN

ČÍSLO OBJEKTU: SO.190.1

STAVEBNÍK: ŘEDITELSTVÍ SILNIC A DÁLNIC s.p., Čerčanská 2312/12, 140 00 Praha 4 - Nusle
RAZÍTKO: KONTROLOVAL: DATUM: PODPIS:

ZHOTOVITEL STAVBY: M - SILNICE a.s., Husova 1697, Bílé Předměstí, 530 03 Pardubice
RAZÍTKO: KONTROLOVAL: DATUM: PODPIS:

TECHNICKÝ DOZOR STAVBY: TES Consulting s.r.o., Nákladní 883/35, Liberec III - Jeřáb, 460 07 Liberec
RAZÍTKO: KONTROLOVAL: DATUM: PODPIS:

Souřadnicový systém: JTSK
Výškový systém: Bpv

AKCE: D10 LS KOSMONOSY - BEZDĚČÍN

STAVEBNÍ OBJEKT: SO. 190.1 - DOPRAVNÍ ZNAČENÍ

PŘÍLOHA: SITUACE DOPRAVNÍHO ZNAČENÍ - KM 2,800 - KÚ

ZPRACOVATEL RDS: M - PROJEKCE s.r.o., Resslova 956/13, 500 02 Hradec Králové, www.m-projekce.cz

HLAVNÍ INŽENÝR PROJEKTU:	Ing. Jan Adamů	
VYPRACOVAL:	Radek Dittrich	
ZODPOVĚDNÝ PROJEKTANT:	Ing. Jindřich Jirák	
TECHNICKÁ KONTROLA:	Ing. Jan Adamů	

PARÉ:

MĚŘÍTKO:	Č. ZAKÁZKY	STUPEŇ:	DATUM:	ČÁST:	PŘÍLOHA:
1:1000	P2026-039	RDS	06/26	D	190.1-02b

Příklad nosné příhradové konstrukce VLKP

POZNÁMKY:

PŘÍHRADOVÉ STOJKY VLKP:

PRO ZVÝŠENÍ BEZPEČNOSTI PROVOZU MUSÍ BÝT DLE ČSN 73 6101 NOSNÉ KONSTRUKCE VLKP BUĎ LEHCE DEFORMOVATELNÉ NEBO CHRÁNĚNÉ SVODIDLEM. POŽADAVKY NA LEHCE DEFORMOVATELNÉ PŘÍHRADOVÉ STOJKY ZNAČEK UMÍSTĚNÝCH VEDLE VOZOVKY URČUJE NÁRODNÍ PŘÍLOHA ČSN EN 12 899-1

PŘÍHRADOVÝ STOJKA JE TVOŘENA DVĚMA SVISLICEMI, ŠIKMÝMI A VODOROVNÝMI SVAŘENÝMI DIAGONÁLAMI A PATNÍ DESKOU.

PŘÍHRADOVÉ STOJKY PRO VLKP MUSÍ SPLŇOVAT PODMÍNKY:

- SVISLICE JSOU Z OCELOVÝCH TRUBEK PRŮMĚRU DO 76 MM (OPTIMÁLNĚ 60 MM), O TLOUŠŤCE STĚNY NEJVÍCE 3,0 MM
- DIAGONÁLY JSOU Z OCELOVÝCH TRUBEK PRŮMĚRU DO 33 MM, TLOUŠŤKA STĚNY NEJVÍCE 2,9 MM, JSOU SVAŘENY A VYTVÁŘÍ VLNOVKU
- VZDÁLENOST SVISLIC DO 1000 MM, VĚTŠÍ ROZTEČ POUZE V ODŮVODNĚNÝCH PŘÍPADECH
- SVISLICE MUSÍ BÝT K PATNÍ DESCE PŘIVAŘENA JEN JEDENÍM KRUHOVÝM SVárem, DOPORUČUJE SE 3 MM
- VZÁJEMNÁ VZDÁLENOST PŘÍHRADOVÝCH STOJEK ZNAČKY JE JE NEJMÉNĚ 1800 MM
- VÝŠKA SPODNÍ HRANY ŠTÍTU VLKP NAD TERÉNEM JE NEJMÉNĚ 1500 MM
- BETONOVÝ ZÁKLAD NESMÍ Z TERÉNU VYČNÍVAT VÍCE NEŽ 50 MM
- UPEVNĚNÍ ŠTÍTU NA PŘÍHRADOVOU KONSTRUKCI JE PROVEDENO SVORKAMI
- DALŠÍ POŽADAVKY UPŘESŇUJE STANDARD PPK – SZ A VÝKRES OPAKOVANÝCH ŘEŠENÍ R25

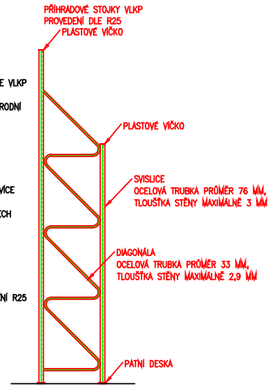

KM 44,163
Písmo – střední
Výška písma – 245 mm
Nosná konstrukce – příhradová konstrukce
Fólie – třída 3

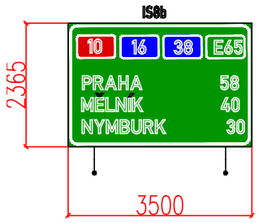

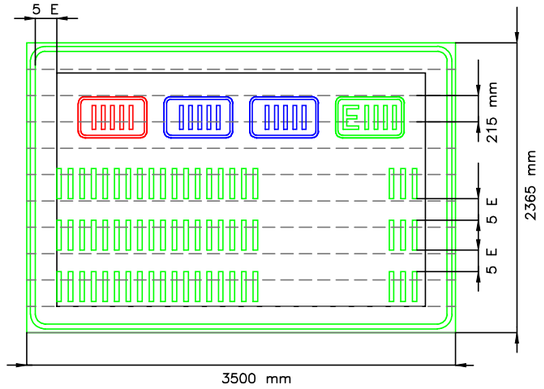

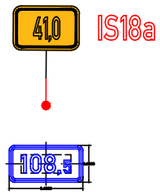

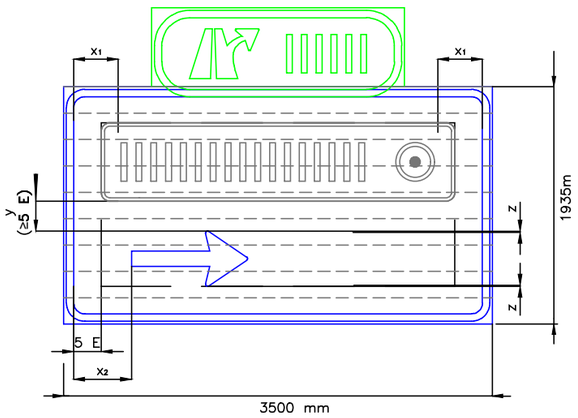

KM 44,758
Písmo – střední
Výška písma – 315 mm
Nosná konstrukce – příhradová konstrukce
Fólie – třída 3

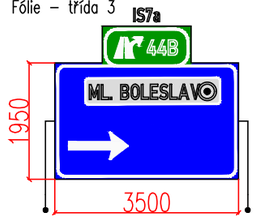

a			
b			
c			
č.	text změny - odůvodnění	datum	podpis

NÁZEV STAVBY:
D10 LS KOSMONOSY - BEZDĚČÍN

ČÍSLO OBJEKTU:
SO. 190.1

STAVEBNÍK:
ŘEDITELSTVÍ SILNIC A DÁLNIC
ŘEDITELSTVÍ SILNICE A DÁLNIC s.p.
Čerčanská 2312/12, 140 00 Praha 4 - Nusle

RAZÍTKO:
KONTROLOVAL:
DATUM: PODPIS:

ZHOTOVITEL STAVBY:
M - SILNICE a.s.
Husova 1697, Bílé Předměstí, 530 03 Pardubice

RAZÍTKO:
KONTROLOVAL:
DATUM: PODPIS:

TECHNICKÝ DOZOR STAVBY:
TES Consulting
TES Consulting s.r.o.
Nákladní 883/35, Liberec III - Jeřáb, 460 07 Liberec

RAZÍTKO:
KONTROLOVAL:
DATUM: PODPIS:

Souřadnicový systém: JTSK
Výškový systém: Bpv

AKCE:
D10 LS KOSMONOSY - BEZDĚČÍN

STAVEBNÍ OBJEKT:
SO. 190.1 - DOPRAVNÍ ZNAČENÍ

PŘÍLOHA:
DOPRAVNÍ ZNAČKY

ZPRACOVATEL RDS:
M - PROJEKCE
M - PROJEKCE s.r.o.
Resslova 956/13
500 02 Hradec Králové
www.m-projekce.cz

HLAVNÍ INŽENÝR PROJEKTU:	Ing. Jan Adamů	
VYPRACOVAL:	Radek Dittrich	
ZODPOVĚDNÝ PROJEKTANT:	Ing. Jindřich Jirák	
TECHNICKÁ KONTROLA:	Ing. Jan Adamů	

PARÉ:

MĚŘÍTKO:	Č. ZAKÁZKY	STUPEŇ:	DATUM:	ČÁST:	PŘÍLOHA:
-	P2026-039	RDS	06/26	D	190.1 -03

VZOROVÝ PŘÍČNÝ ŘEZ – TRASA

DÁLNICE II. TŘÍDY S 24,5/110

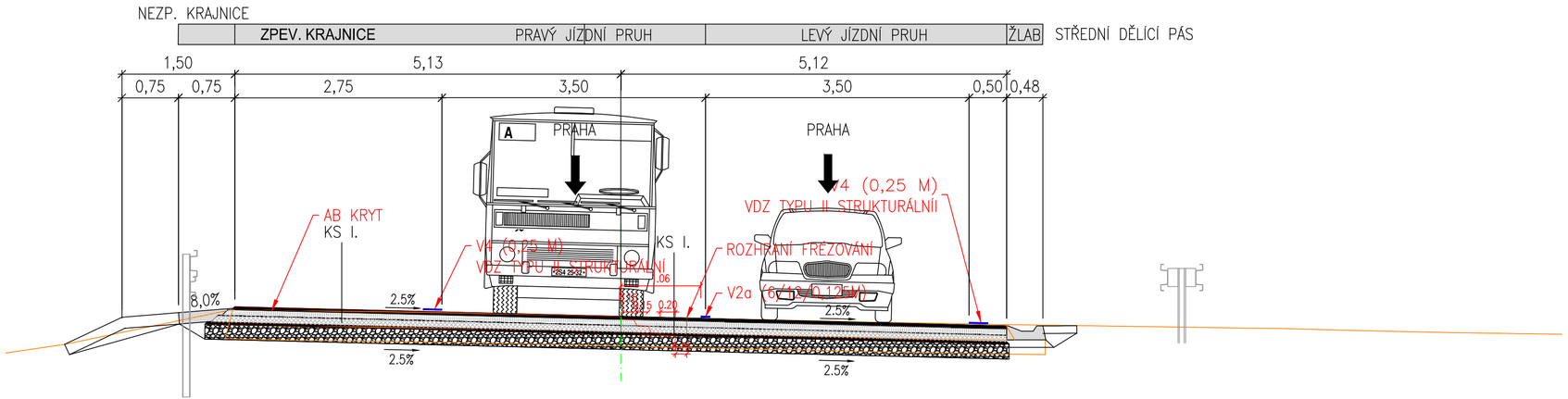

VZOROVÝ PŘÍČNÝ – MO

DÁLNICE II. TŘÍDY S 24,5/110

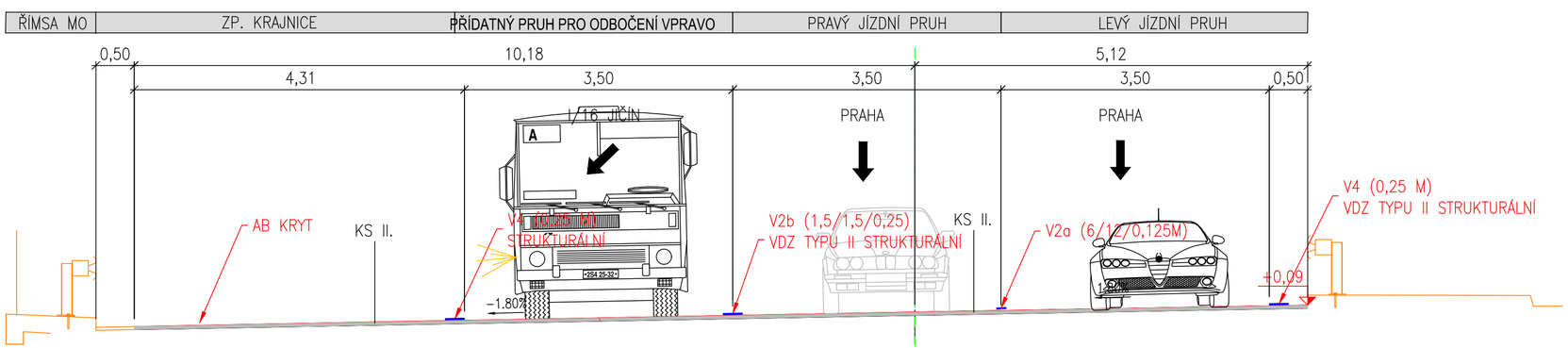

a			
b			
c			
č.	text změny - odůvodnění	datum	podpis

NÁZEV STAVBY:

D10 LS KOSMONOSY - BEZDĚČÍN

ČÍSLO OBJEKTU:

SO. 190.1

STAVEBNÍK:

ŘEDITELSTVÍ SILNIC A DÁLNIC s.p.

Čerčanská 2312/12, 140 00 Praha 4 - Nusle

RAZÍTKO:

KONTROLOVAL:

DATUM: PODPIS:

ZHOTOVITEL STAVBY:

M - SILNICE a.s.

Husova 1697, Bílé Předměstí, 530 03 Pardubice

RAZÍTKO:

KONTROLOVAL:

DATUM: PODPIS:

TECHNICKÝ DOZOR STAVBY:

TES Consulting s.r.o.

Nákladní 883/35, Liberec III - Jeřáb, 460 07 Liberec

RAZÍTKO:

KONTROLOVAL:

DATUM: PODPIS:

Souřadnicový systém: JTSK

Výškový systém: Bpv

AKCE:

D10 LS KOSMONOSY - BEZDĚČÍN

STAVEBNÍ OBJEKT:

SO. 190.1 - DOPRAVNÍ ZNAČENÍ

PŘÍLOHA:

VDZ - VZOROVÉ PŘÍČNÉ ŘEZY

ZPRACOVATEL RDS:

M - PROJEKCE s.r.o.
Resslova 956/13
500 02 Hradec Králové
www.m-projekce.cz

HLAVNÍ INŽENÝR PROJEKTU:	Ing. Jan Adamů	
VYPRACOVAL:	Radek Dittrich	
ZODPOVĚDNÝ PROJEKTANT:	Ing. Jindřich Jirák	
TECHNICKÁ KONTROLA:	Ing. Jan Adamů	

PARÉ:

MĚŘÍTKO:	Č. ZAKÁZKY	STUPEŇ:	DATUM:	ČÁST:	PŘÍLOHA:
1:50	P2026-039	RDS	06/26	D	190.1 -04

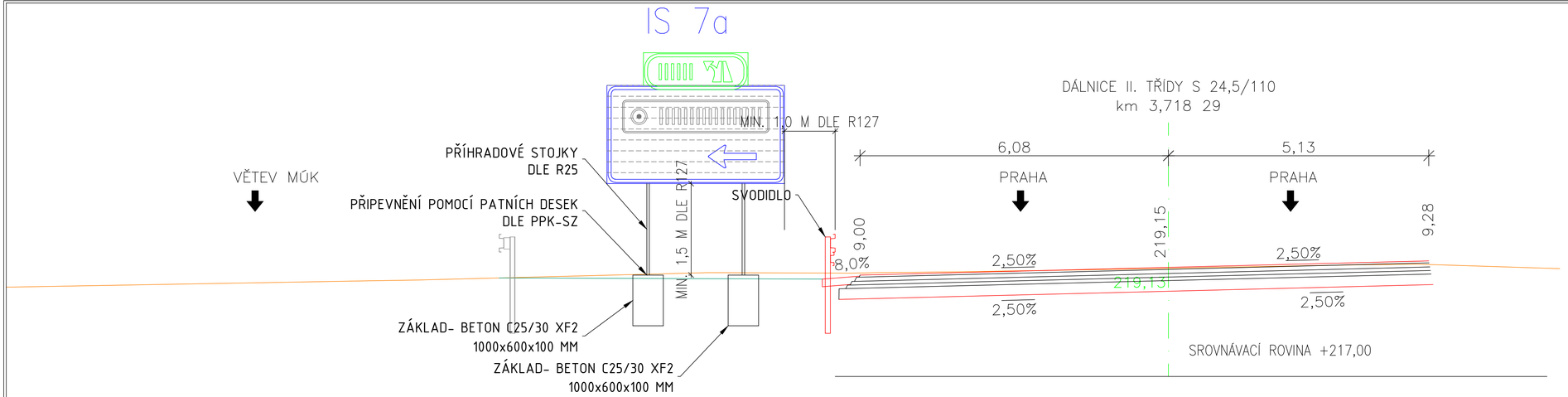

a			
b			
c			
č.	text změny - odúvodnění	datum	podpis

NÁZEV STAVBY:
D10 LS KOSMONOSY - BEZDĚČÍN

ČÍSLO OBJEKTU:
SO. 190.1

STAVEBNÍK:
ŘEDITELSTVÍ SILNIC A DÁLNIC
ŘEDITELSTVÍ SILNIC A DÁLNIC s.p.
Čerčanská 2312/12, 140 00 Praha 4 - Nusle

RAZÍTKO:
KONTROLOVAL:
DATUM: PODPIS:

ZHOTOVITEL STAVBY:
M-SILNICE
M - SILNICE a.s.
Husova 1697, Bílé Předměstí, 530 03 Pardubice

RAZÍTKO:
KONTROLOVAL:
DATUM: PODPIS:

TECHNICKÝ DOZOR STAVBY:
TES Consulting
TES Consulting s.r.o.
Nákladní 883/35, Liberec III - Jeřáb, 460 07 Liberec

RAZÍTKO:
KONTROLOVAL:
DATUM: PODPIS:

Souřadnicový systém: JTSK
Výškový systém: Bpv

AKCE:
D10 LS KOSMONOSY - BEZDĚČÍN

STAVEBNÍ OBJEKT:
SO. 190.1 - DOPRAVNÍ ZNAČENÍ

PŘÍLOHA:
PŘÍČNÉ ŘEZY - VLKP

ZPRACOVATEL RDS:
M - PROJEKCE
M - PROJEKCE s.r.o.
Resslova 956/13
500 02 Hradec Králové
www.m-projekce.cz

HLAVNÍ INŽENÝR PROJEKTU:	Ing. Jan Adamů	
VYPRACOVAL:	Radek Dittrich	
ZODPOVĚDNÝ PROJEKTANT:	Ing. Jindřich Jirák	
TECHNICKÁ KONTROLA:	Ing. Jan Adamů	

PARÉ:

MĚŘÍTKO:	Č. ZAKÁZKY	STUPEŇ:	DATUM:	ČÁST:	PŘÍLOHA:
1:50	P2026-039	RDS	06/26	D	190.1 -05

D10-04405
IS 8b
Výška písma 245 mm

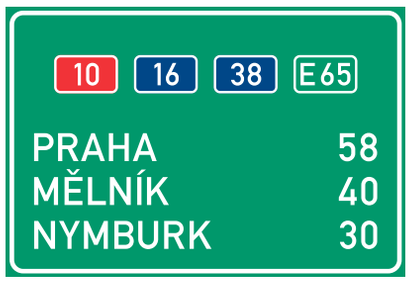

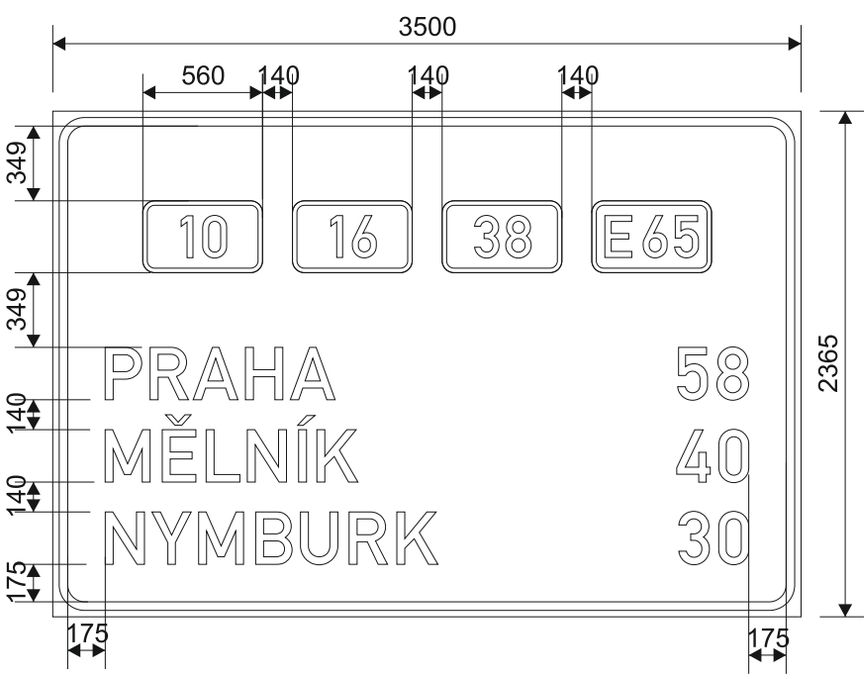

šířka lamel: 215 mm
odrazivost fólie: třída 3
nosná konstrukce: příhrady
Tolerance dle ČSN EN 12899-1.

HICON	Dne: 15.7.2026	Vypracoval: Kincel	Schválil:	Název: D10 3K
	Zálohováno: \\pracfile\2026\Značky\D11		Použitá fólie:	Třída 1 / Třída 2 / Třída 3
	Měřítko: 1:35	Poznámka:	Konečná verze:	Strana: 1

D10-04404
IS 7a
Výška písma 315 mm



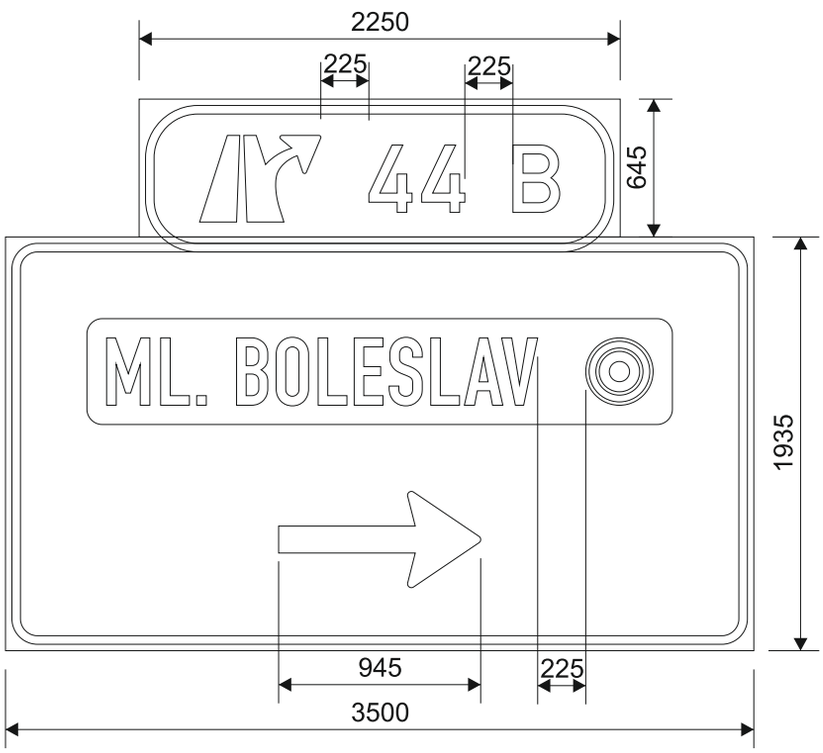

šířka lamel: 215 mm
odrazivost fólie: třída 3
nosná konstrukce: příhrady
Tolerance dle ČSN EN 12899-1.

HICON	Dne: 15.7.2026	Vypracoval: Kincel	Schválil:	Název: D10 3K
	Zálohováno: \\pracfile\2026\Značky\D11		Použitá fólie:	Třída 1 / Třída 2 / Třída 3
	Měřítko: 1:35	Poznámka:	Konečná verze:	Strana: 2