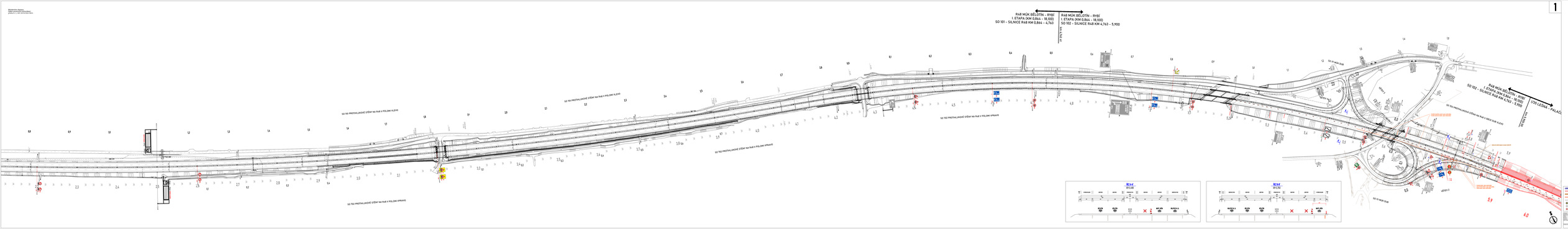
R48 MUK BĚLOTÍN - RYBÍ
I. ETAPA (KM 0,844 - 18,100)
SO 101 - SILNICE R48 KM 0,844 - 4,743
R48 MUK BĚLOTÍN - RYBÍ
I. ETAPA (KM 0,844 - 18,100)
SO 102 - SILNICE R48 KM 4,743 - 5,900
SO 101 PRŮTAH
SO 102 PRŮTAH
SO 102 PROTIHLUKOVÉ STĚNY NA R48 V POLDIM VLEVO
SO 102 PROTIHLUKOVÉ STĚNY NA R48 V POLDIM VPRAVO
SO 102 PROTIHLUKOVÉ STĚNY NA R48 V POLDIM VPRAVO
SO 102 PROTIHLUKOVÉ STĚNY NA R48 V POLDIM VPRAVO
SO 102 PROTIHLUKOVÉ STĚNY NA R48 V ÚSEK DUB VLEVO
SO 10 MUK DUB
SO 10 MUK DUB
VÝVRATY
VÝVRATY
VOD LEŠNÁ - PALAC
R48 MUK BĚLOTÍN - RYBÍ
I. ETAPA (KM 0,844 - 18,100)
SO 102 - SILNICE R48 KM 4,743 - 5,900
SO 102 PRŮTAH
R2 6 d
R2 6 f
MUK DUB
MUK DUB
MUK DUB

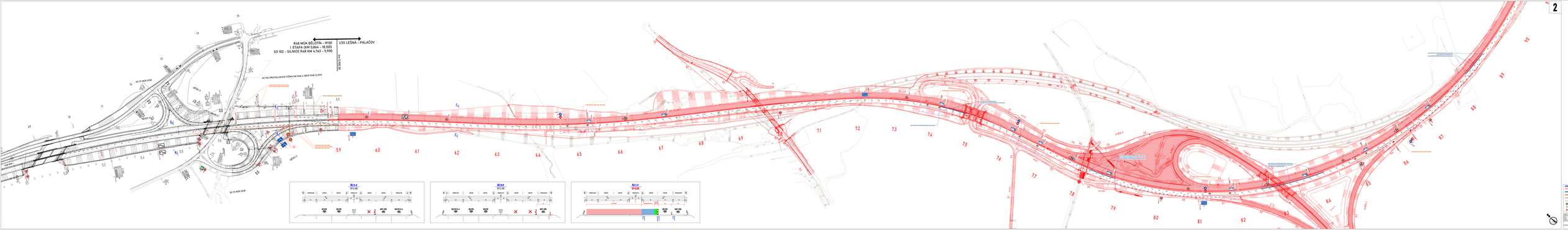
2
R48 MÚK BEŽOVÝ – RYBÍ
I. ETAPA (KM 0,864 - 18,100)
SO 102 – SILNICE R48 KM 6,763 – 5,900
UVS LEŠNÁ – PALÁČOV
SO 101 MÚK ZVIR
SO 102 PROTIHLUKOVÁ STĚNA NA R48 U OBCE ZVIR VLEVO
SO 103 MÚK ZVIR
SO 104 MÚK ZVIR
REZ A-A'
REZ B-B'
REZ C-C'

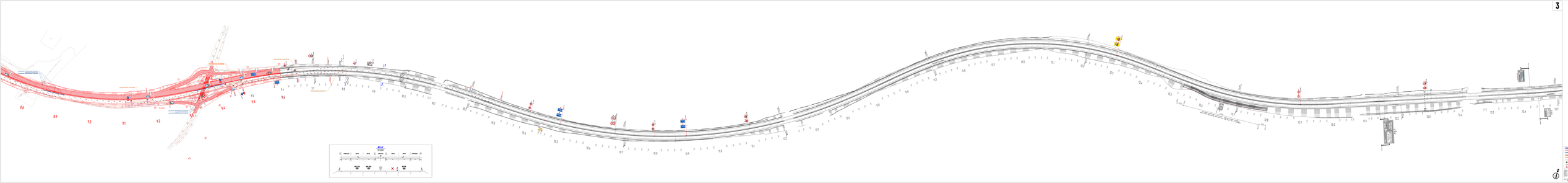
BUSE
W 1000
WIDTH
WIDTH
WIDTH

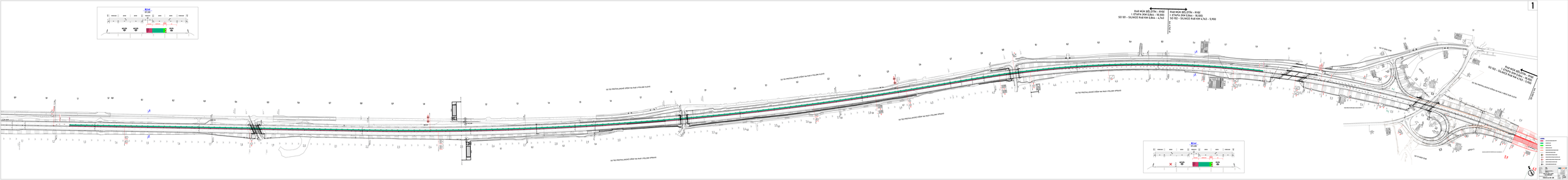
1
R48 MOK BĚLOTÍN – RYBÍZ
I. ETAPA ZKM 0,844 – 18,592
SO 101 – SILNICE R48 KM 0,844 – 4,763
R48 MOK BĚLOTÍN – RYBÍZ
I. ETAPA ZKM 0,844 – 18,592
SO 102 – SILNICE R48 KM 4,763 – 5,902
R48 MOK BĚLOTÍN – RYBÍZ
I. ETAPA ZKM 0,844 – 18,592
SO 102 – SILNICE R48 KM 4,763 – 5,902
SO 102 PROTIHLUKOVÉ STĚNY NA R48 V POLOMĚ SLEDU
SO 102 PROTIHLUKOVÉ STĚNY NA R48 V POLOMĚ PŘÍMÝCH