Ministerstvo dopravy
Odbor pozemních komunikací,
příloha k č. j. MD-46221/2026-940/4

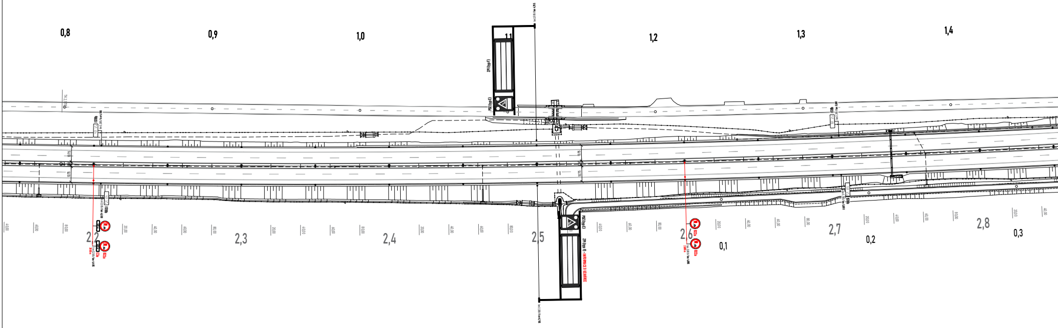
0,8
0,9
1,0
1,1
1,2
1,3
1,4
ZPI (typ F)
POZ (typ E)
TK 2,170
IS10b
10,15
2,2
2,3
2,4
2,5
2,6
2,7
2,8
0,1
0,2
0,3
B22a
E3a
ZPI (typ F) - INFORMACE O UZAVÍRCE
20,00
40,00
60,00
80,00

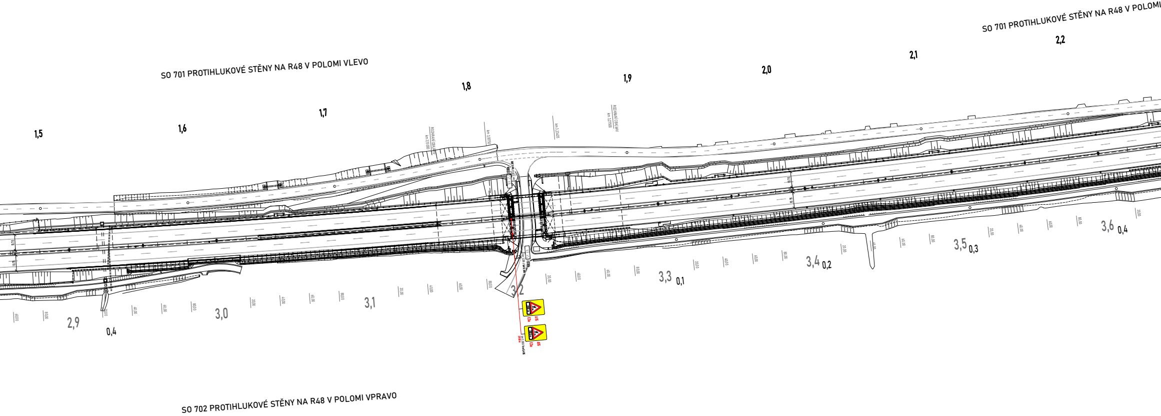
SO 701 PROTIHLUKOVÉ STĚNY NA R48 V POLOMI
2,2
2,1
2,0
SO 701 PROTIHLUKOVÉ STĚNY NA R48 V POLOMI VLEVO
1,9
1,8
1,7
1,6
1,5
3,6 0,4
3,5 0,3
3,4 0,2
3,3 0,1
3,2
3,1
3,0
2,9
0,4
SO 702 PROTIHLUKOVÉ STĚNY NA R48 V POLOMI VPRAVO

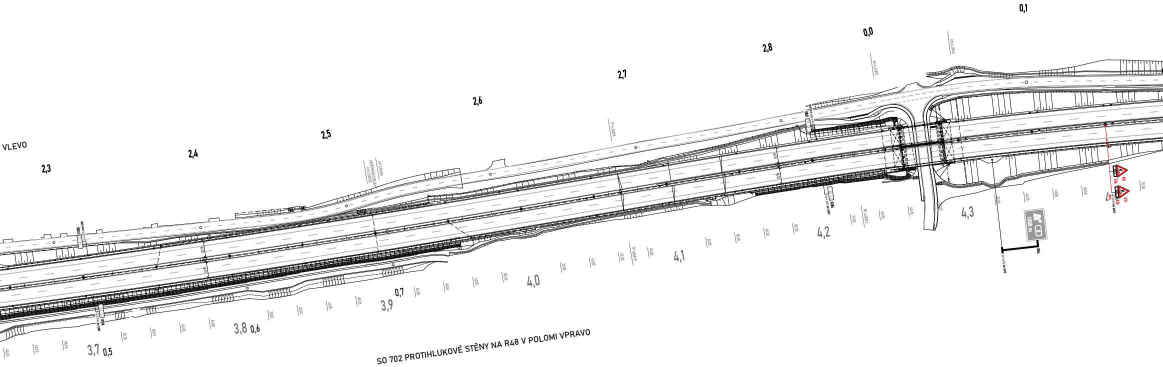
VLEVO
2,3
2,4
2,5
2,6
2,7
2,8
0,0
0,1
3,7
0,5
3,8
0,6
3,9
0,7
4,0
4,1
4,2
4,3
1000 m
SO 702 PROTIHLUKOVÉ STĚNY NA R48 V POLOMI VPRAVO

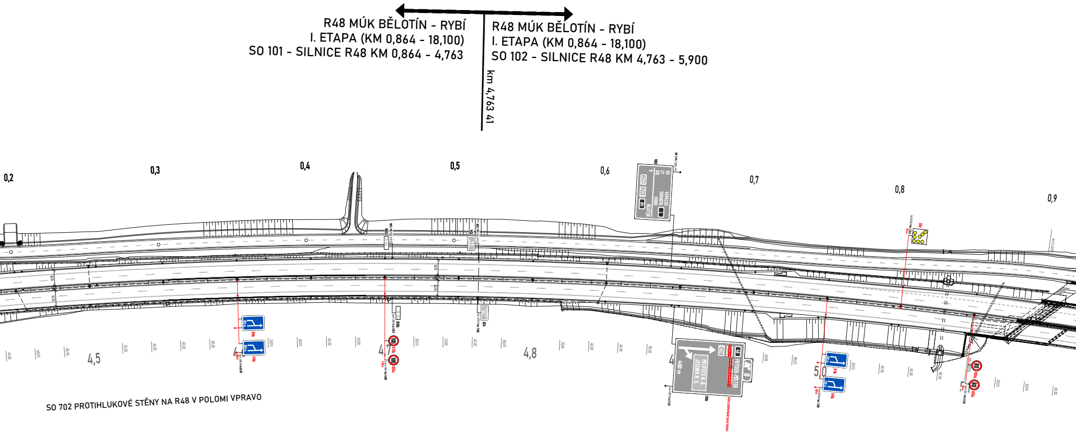
R48 MÚK BĚLOTÍN - RYBÍ
I. ETAPA (KM 0,864 - 18,100)
SO 101 - SILNICE R48 KM 0,864 - 4,763
R48 MÚK BĚLOTÍN - RYBÍ
I. ETAPA (KM 0,864 - 18,100)
SO 102 - SILNICE R48 KM 4,763 - 5,900
km 4,763 41
0,2
0,3
0,4
0,5
0,6
0,7
0,8
0,9
4,5
4,7
4,8
5,0
48
E442
E462
BĚLOTÍN
BRNO
OLOMOUC
OSTRAVA
1
6
126
47
59
100
80
FRÝDEK-MÍSTEK
E462
MILOTICE N. B.
JESENÍK N. O.
400 m
8
SO 702 PROTIHLUKOVÉ STĚNY NA R48 V POLOMI VPRAVO

1

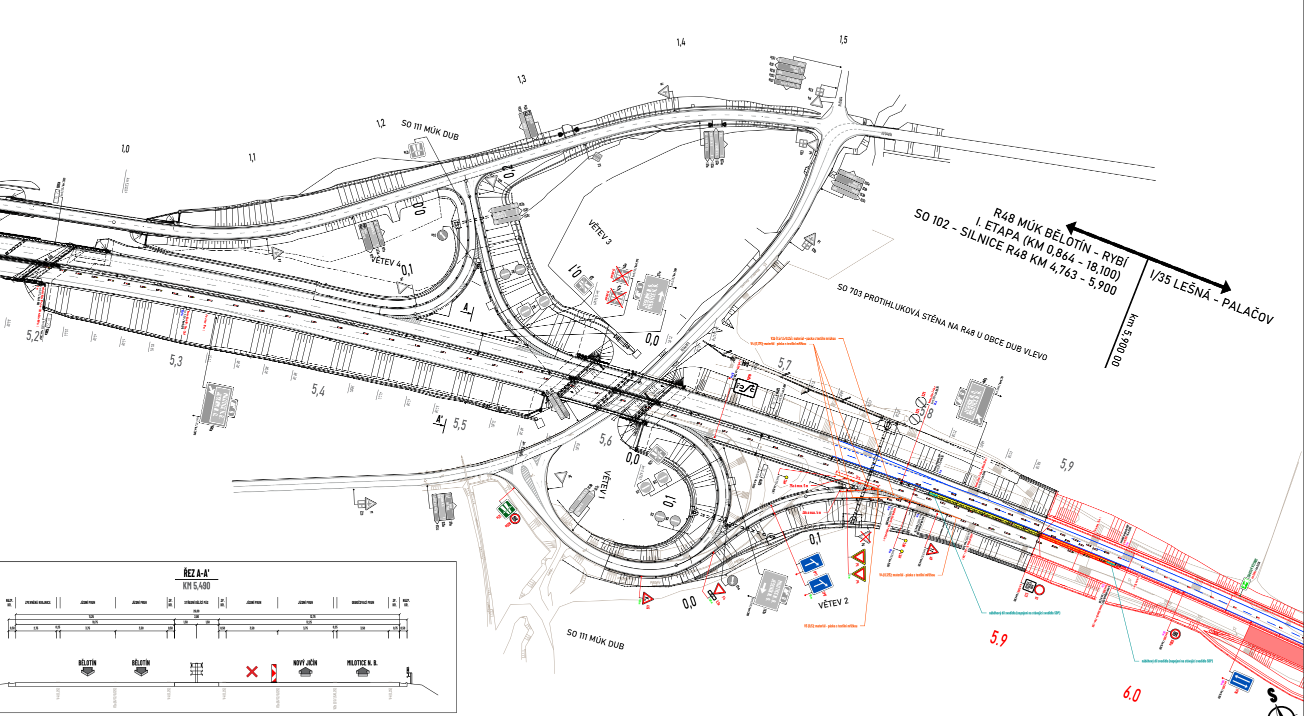
R48 MÚK BĚLOTÍN - RYBÍ
I. ETAPA (KM 0,864 - 18,100)
SO 102 - SILNICE R48 KM 4,763 - 5,900
I/35 LEŠNÁ - PALAČOV
km 5,900 00
SO 703 PROTIHLUKOVÁ STĚNA NA R48 U OBCE DUB VLEVO
SO 111 MÚK DUB
SO 111 MÚK DUB
VĚTEV 1
VĚTEV 2
VĚTEV 3
VĚTEV 4
1,0
1,1
1,2
1,3
1,4
1,5
5,2
5,3
5,4
5,5
5,6
5,7
5,8
5,9
5.9
6.0
0,0
0,1
A
A'
V2b (1,5/1,5/0,25); materiál - páska s textilní mřížkou
V4 (0,125); materiál - páska s textilní mřížkou
V4 (0,125); materiál - páska s textilní mřížkou
V5 (0,5); materiál - páska s textilní mřížkou
25a á max. 5 m
25b á max. 5 m
náběhový díl svodidla (napojení na stávající svodidlo SDP)
náběhový díl svodidla (napojení na stávající svodidlo SDP)
JESENÍK N. O.
MILOTICE N. B.
ŘEZ A-A'
KM 5,490
NEZP. KR.
ZPEVNĚNÁ KRAJNICE
JÍZDNÍ PRUH
JÍZDNÍ PRUH
ZP. KR.
STŘEDNÍ DĚLICÍ PÁS
ZP. KR.
JÍZDNÍ PRUH
JÍZDNÍ PRUH
ODBOČOVACÍ PRUH
ZP. KR.
NEZP. KR.
26,00
11,25
3,00
12,75
10,75
1,50
1,50
12,25
0,50
2,75
0,25
3,75
3,50
0,50
0,50
3,50
3,75
0,25
3,50
0,75
0,50
BĚLOTÍN
BĚLOTÍN
NOVÝ JIČÍN
MILOTICE N. B.
V 4 (0,25)
V2a (6/12/0,125)
V 4 (0,25)
V 4 (0,25)
V2a (6/12/0,125)
V2b (1,5/1,5/0,25)
V 4 (0,25)
S

LEGENDA:

- 🟥 - pracovní místo
- 🟨 - přejezd SDP
- 🟦 - navržený náběhový díl svodidla
- ▬ - navržené přechodné vodorovné dopravní značení materiál: páska s textilní mřížkou
- ▬ - navržené přechodné vodorovné dopravní značení (definitivní stav)
- ▬ - stávající vodorovné dopravní značení
- ◆ P2 - navržené přechodné svislé dopravní značení
- ◆ P2 - navržené přechodné svislé dopravní značení (definitivní stav)
- ☒ P2 - zneplatněné přechodné svislé dopravní značení
- ◇ P2 - stávající svislé dopravní značení
- ☒ P2 - zneplatněné stávající svislé dopravní značení

VYPRACOVAL	ZIMÁK
KONTROLOVAL	JANATA
UPRAVIL	
INVESTOR	Ředitelství silnic a dálnic s. p.
ZHOTOVITEL	COLAS CZ, a.s.
NÁZEV STAVBY	SILNICE I/35: LEŠNÁ - PALAČOV: D48, UVEDENÍ DO PROVOZU - LJP
DOPRAVNĚ INŽENÝRSKÁ OPATŘENÍ	SITUACE DZ, km 2.200 - 6.000

NVB LINE
NVB LINE s.r.o.
Cukrovar 716
768 21 Kvasice
www.nvbline.cz
zimak@nvbline.cz
tel.:710 187 111

MĚŘÍTKO	1 : 1000
DATUM	20. 7. 2026
Č. ZAKÁZKY	ZK-23-0685
Č. VÝKRESU	1

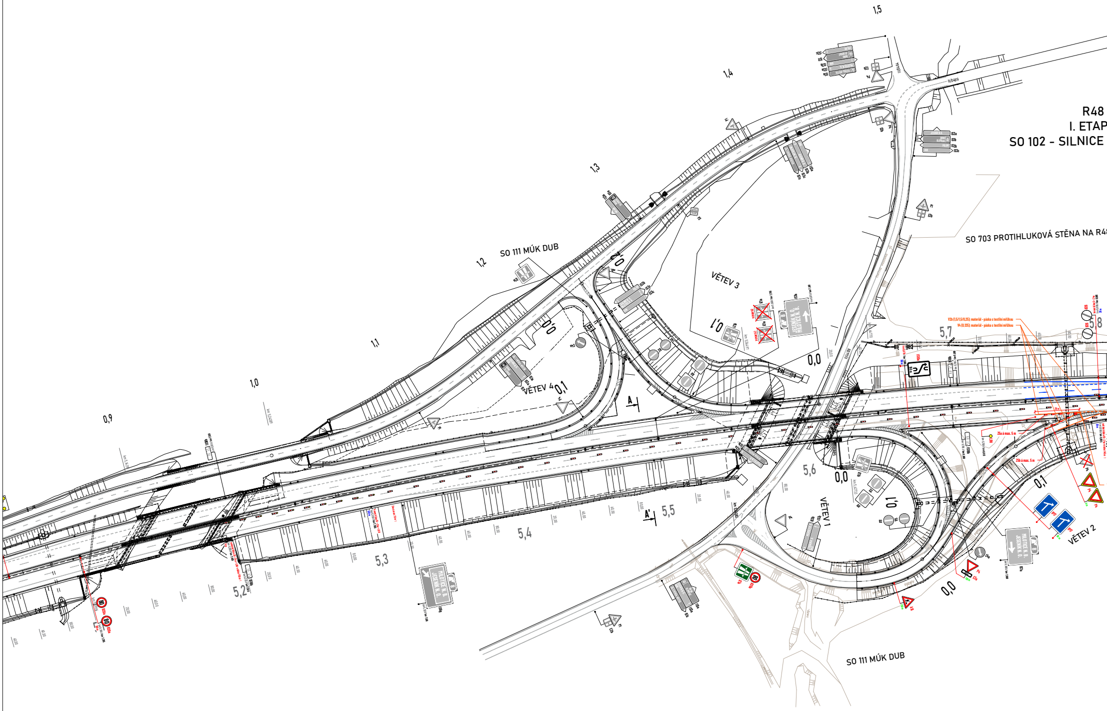
R48
I. ETAP
SO 102 - SILNICE
SO 703 PROTIHLUKOVÁ STĚNA NA R4
SO 111 MÚK DUB
SO 111 MÚK DUB
VĚTEV 1
VĚTEV 2
VĚTEV 3
VĚTEV 4
0,9
1,0
1,1
1,2
1,3
1,4
1,5
5,2
5,3
5,4
5,5
5,6
5,7
5,8
0,0
0,1
A
A'

MÚK BĚLOTÍN - RYBÍ
A (KM 0,864 - 18,100)
R48 KM 4,763 - 5,900

I/35 LEŠNÁ - PALAČOV

km 5,900 00

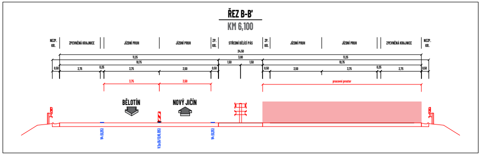
ŘEZ B-B'
KM 6,100
NEZP. KR.
ZPEVNĚNÁ KRAJNICE
JÍZDNÍ PRUH
JÍZDNÍ PRUH
ZP. KR.
STŘEDNÍ DĚLÍCÍ PÁS
ZP. KR.
JÍZDNÍ PRUH
JÍZDNÍ PRUH
ZPEVNĚNÁ KRAJNICE
NEZP. KR.
24,50
11,25
3,00
11,25
10,75
1,50
1,50
10,75
0,50
2,75
0,25
3,75
3,50
0,50
0,50
3,50
3,75
0,25
2,75
0,50
3,75
3,50
pracovní prostor
BĚLOTÍN
NOVÝ JIČÍN
V4 (0,25)
V2a (6/12/0,125)
V4 (0,25)

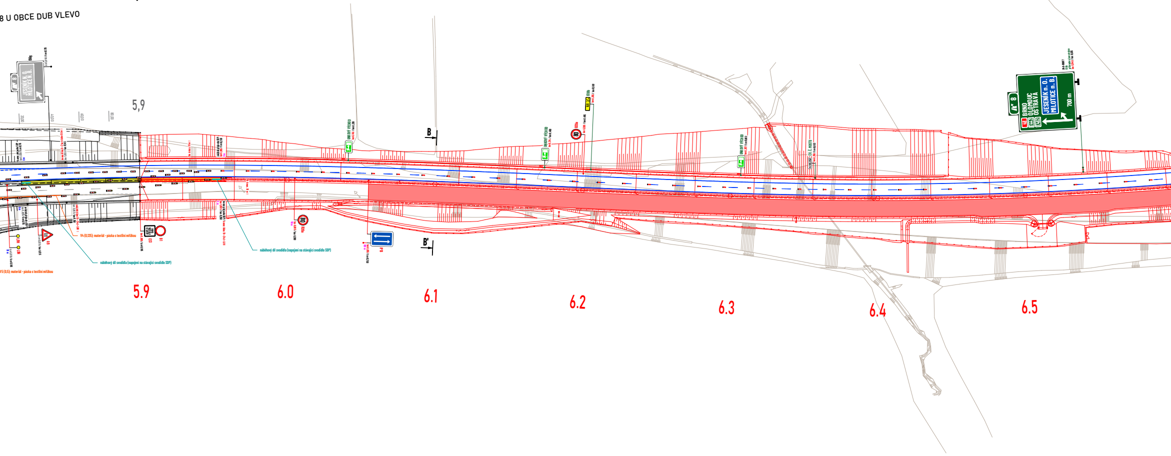
8 U OBCE DUB VLEVO
8
JESENÍK N. O.
MILOTICE N. B.
IS6g
5,9
20,00
40,00
60,00
80,00
UNIKOVÝ VÝCHOD
UNIKOVÝ VÝCHOD
UNIKOVÝ VÝCHOD
B
B'
80
B20a
80
B20a
E13
B1
A9
L9H
L9H
IP8
V4 (0,125); materiál - páska s textilní mřížkou
V5 (0,5); materiál - páska s textilní mřížkou
náběhový díl svodidla (napojení na stávající svodidlo SDP)
náběhový díl svodidla (napojení na stávající svodidlo SDP)
8
BRNO
OLOMOUC
OSTRAVA
48
E442
E462
JESENÍK n. O.
MILOTICE n. B.
700 m
5.9
6.0
6.1
6.2
6.3
6.4
6.5

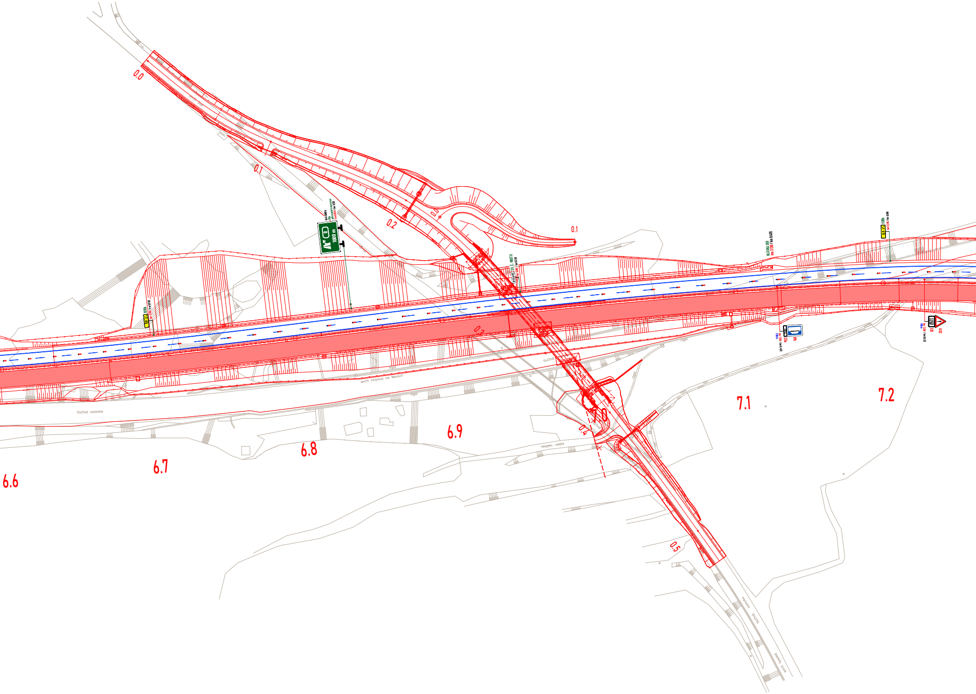
0.0
0.1
0.2
0.0
0.1
0.3
0.4
0.5
8
1000 m
EV. Č. MOSTU
HLÁSKA SOS
km 7,130 / km 6,425
IS18b
8,5
P6
E3a
E13
A22
6.6
6.7
6.8
6.9
7.0
7.1
7.2
směr Hranice na Moravě
zpevněná vozovka
nezpev. cesta

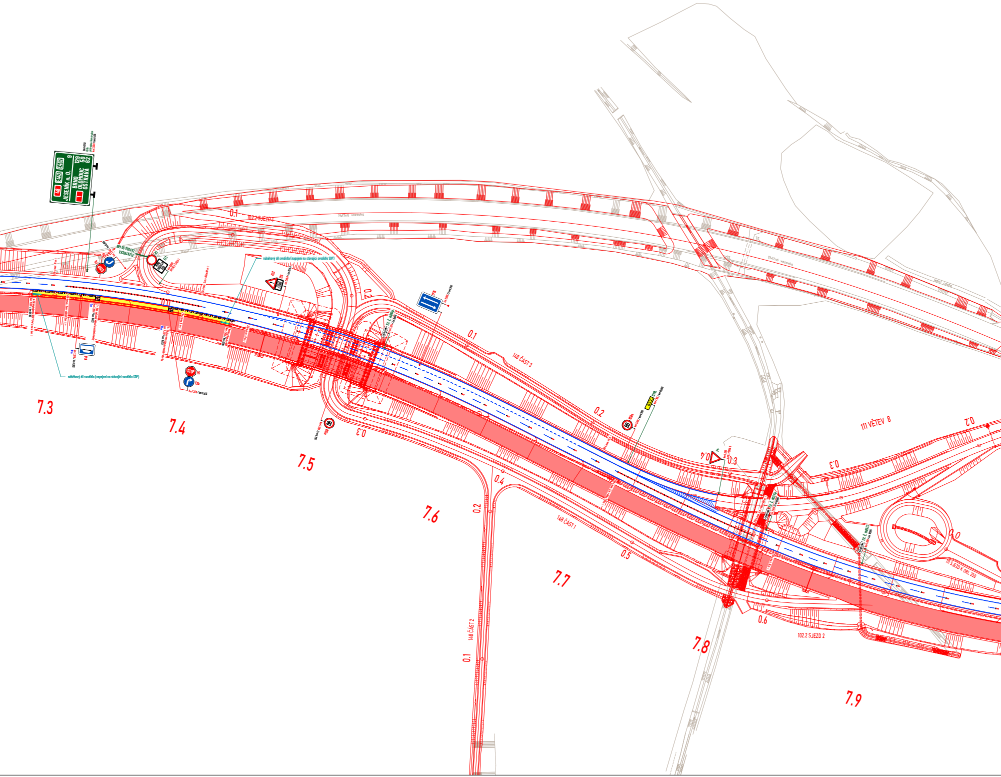
48
E442
E462
JESENÍK n. O. 9
1
BRNO 129
OLOMOUC 50
OSTRAVA 62
0.1
102.2 SJEZD 1
Trvalá vozovka
náběhový díl svodidla (napojení na stávající svodidlo SDP)
náběhový díl svodidla (napojení na stávající svodidlo SDP)
0.2
0.1
148 ČÁST 3
0.2
0.3
0.4
0.3
111 VĚTEV 8
0.2
0.3
0.0
111 SJEZD K ORL 390
Trvalá vozovka
lesní cesta
7.3
7.4
7.5
7.6
7.7
7.8
7.9
0.3
0.4
0.2
148 ČÁST 1
0.5
0.6
102.2 SJEZD 2
148 ČÁST 2
0.1
STOP
P6
C2b
80

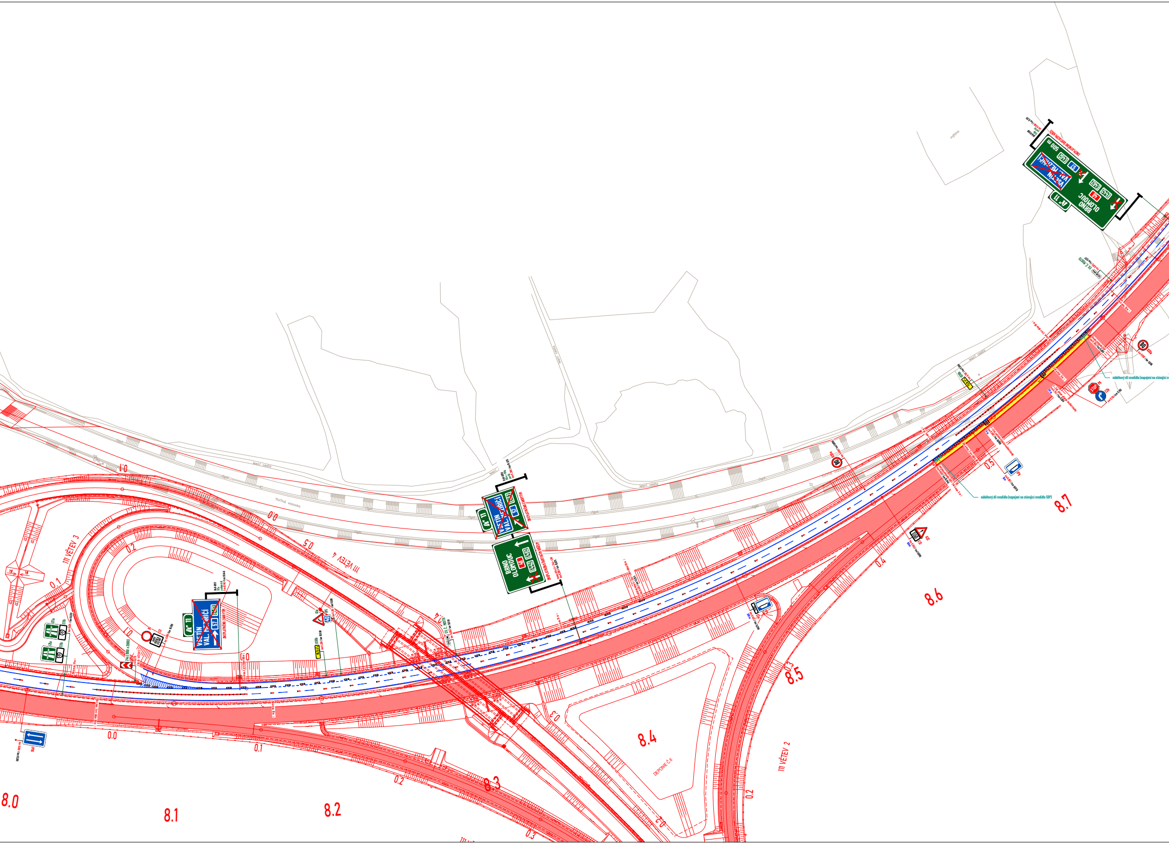

8.0
8.1
8.2
8.3
8.4
8.5
8.6
8.7
III VĚTEV 2
III VĚTEV 3
III VĚTEV 4
DEPONIE č. 6
lesní cesta
mýtina
rigol
ZNEPLATNĚNÍ ŠKRTACÍM KŘÍŽEM
500 m
VSETÍN
VAL. MEZIŘÍČÍ
57
E462
E442
48
BRNO
OLOMOUC
11
EV. Č. MOSTU
náběhový díl svodidla (napojení na stávající svodidlo SDP)
0.0
0.1
0.2
0.3
0.4
0.5

2

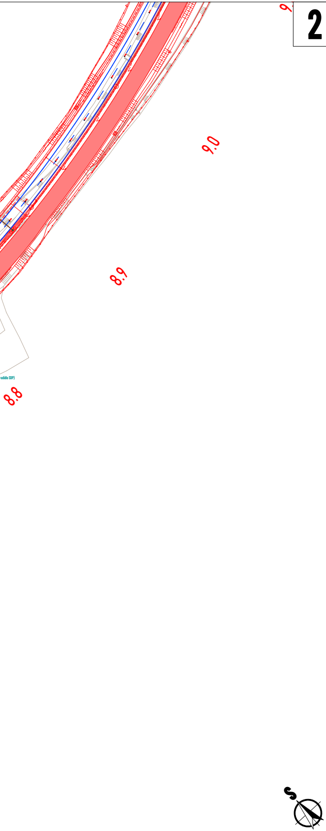
9
9.0
8.9
odidlo SDP)
8.8
S

LEGENDA:

🟥	- pracovní místo
🟨	- přejezd SDP
🟦	- navržený náběhový díl svodidla
▬	- navržené přechodné vodorovné dopravní značení materiál: páska s textilní mřížkou
▬	- navržené přechodné vodorovné dopravní značení (definitivní stav)
▬	- stávající vodorovné dopravní značení
◆ P2	- navržené přechodné svislé dopravní značení
◆ P2	- navržené přechodné svislé dopravní značení (definitivní stav)
◆ P2	- zneplatněné přechodné svislé dopravní značení
◇ P2	- stávající svislé dopravní značení
◇ P2	- zneplatněné stávající svislé dopravní značení

VYPRACOVAL	ZIMÁK
KONTROLOVAL	JANATA
UPRAVIL	
INVESTOR	Ředitelství silnic a dálnic s. p.
ZHOTOVITEL	COLAS CZ, a.s.
NÁZEV STAVBY	SILNICE I/35: LEŠNÁ - PALAČOV: D48, UVEDENÍ DO PROVOZU - LJP
DOPRAVNĚ INŽENÝRSKÁ OPATŘENÍ	SITUACE DZ, km 5.100 - 9.000

NVB LINE
NVB LINE s.r.o.
Cukrovar 716
768 21 Kvasice
www.nvbline.cz
zimak@nvbline.cz
tel.:770 187 111

MĚŘÍTKO	1 : 1000
DATUM	20. 7. 2026
Č. ZAKÁZKY	ZK-23-0685
Č. VÝKRESU	2

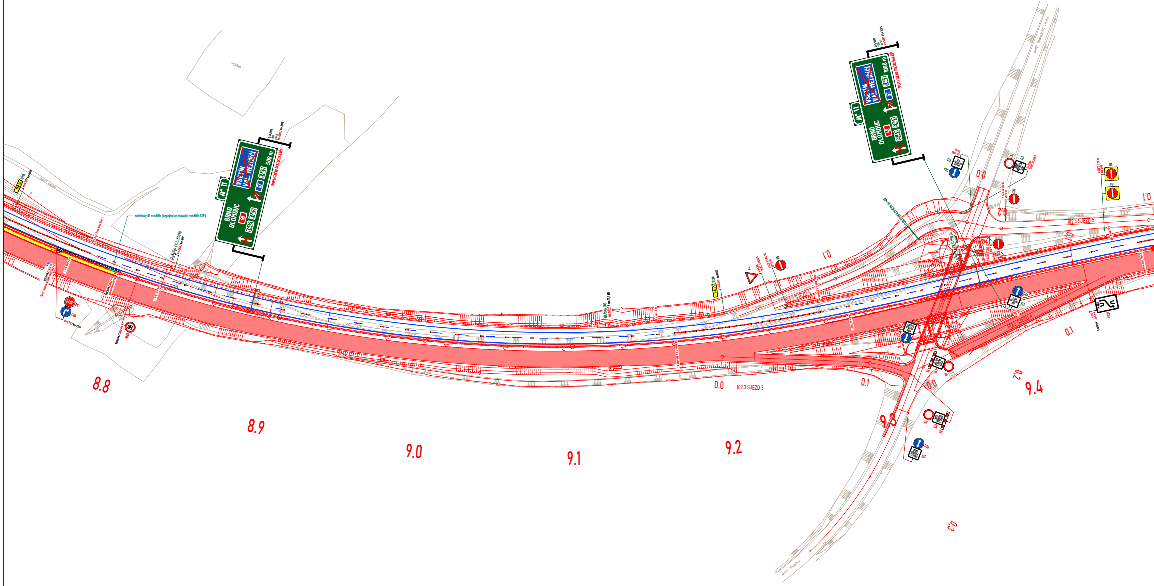

8.8
8.9
9.0
9.1
9.2
9.3
9.4
102.3 SJEZD 3
102.3 SJEZD 4
102.3 SJEZD 5
102.3 SJEZD 6
0.0
0.1
0.2
0.3
0.4
náběhový díl svodidla (napojení na stávající svodidlo SDP)
EV. Č. MOSTU
ELEKTRICKÁ ZAŘÍZENÍ SO 460
VSETÍN
VAL. MEZIŘÍČÍ
57
E462
500 m
1000 m
11
BRNO
OLOMOUC
48
E442
STOP
mýtina

ŘEZ C-C'

KM 9,920

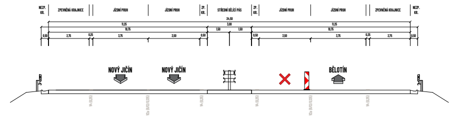
NEZP. KR.
ZPEVNĚNÁ KRAJNICE
JÍZDNÍ PRUH
JÍZDNÍ PRUH
ZP. KR.
STŘEDNÍ DĚLÍCÍ PÁS
ZP. KR.
JÍZDNÍ PRUH
JÍZDNÍ PRUH
ZPEVNĚNÁ KRAJNICE
NEZP. KR.
24,50
11,25
3,00
11,25
10,75
1,50
1,50
10,75
0,50
2,75
0,25
3,75
3,50
0,50
0,50
3,50
3,75
0,25
2,75
0,50
NOVÝ JIČÍN
NOVÝ JIČÍN
BĚLOTÍN
V4 (0,25)
V2a (6/12/0,125)
V4 (0,25)
V4 (0,25)
V2a (6/12/0,125)
V4 (0,25)

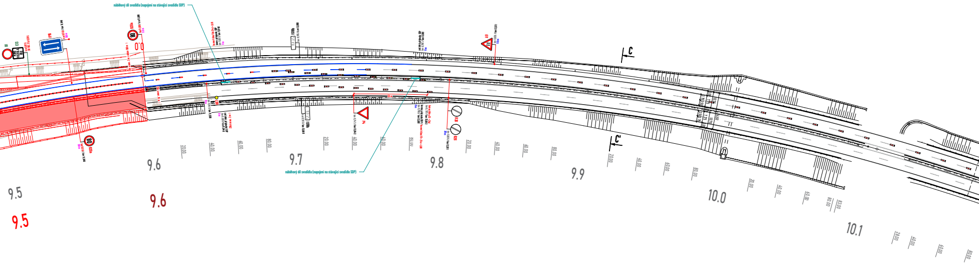
náběhový díl svodidla (napojení na stávající svodidlo SDP)
náběhový díl svodidla (napojení na stávající svodidlo SDP)
C
C'
80
80
0,0
9.5
9.5
9.6
9.6
9.7
9.8
9.9
10.0
10.1
20.00
40.00
60.00
80.00
20.00
40.00
60.00
80.00
20.00
40.00
60.00
80.00
20.00
40.00
60.00
80.00
20.00
40.00
60.00
80.00
83.00
20.00
40.00
60.00
80.00

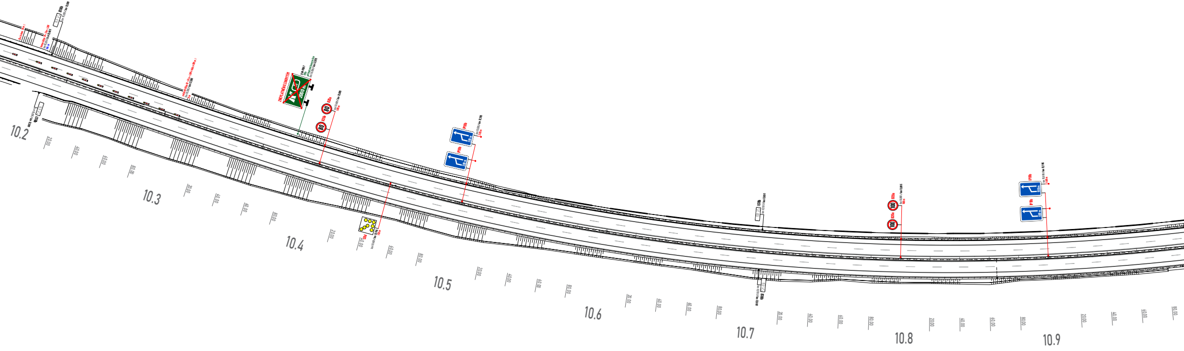
ZNEPLATNĚNO ZAKRYTÍM
2000 m
80
B20a
80
B20a
100
B20a
100
B20a
10.2
20.00
40.00
60.00
80.00
10.3
20.00
40.00
60.00
80.00
10.4
20.00
40.00
60.00
80.00
10.5
20.00
40.00
60.00
80.00
10.6
20.00
40.00
60.00
80.00
10.7
20.00
40.00
60.00
80.00
10.8
20.00
40.00
60.00
80.00
10.9
20.00
40.00
60.00
80.00

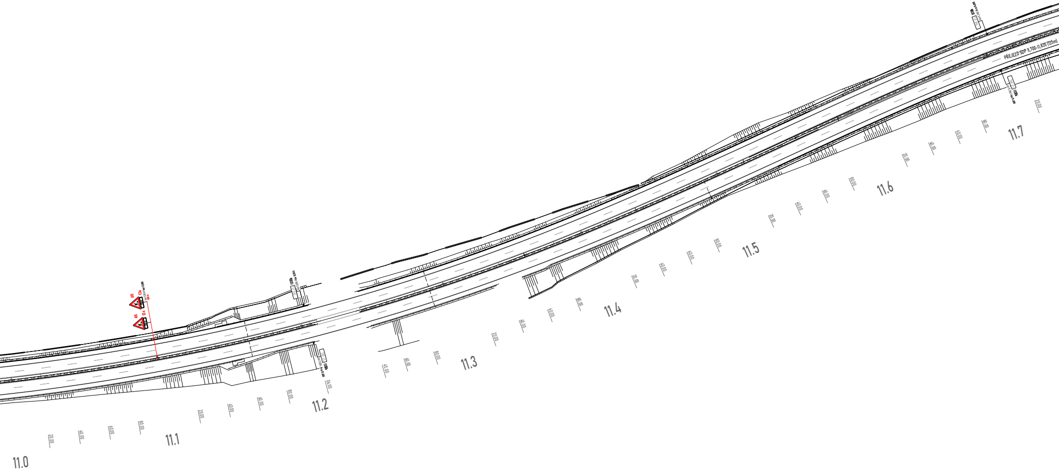
A15
E3a
A15
E3a
PŘEJEZD SDP 11,700-11,835 (135m)
11.0
20.00
40.00
60.00
80.00
11.1
20.00
40.00
60.00
80.00
11.2
04.00
45.00
60.00
80.00
11.3
20.00
40.00
60.00
80.00
11.4
20.00
40.00
60.00
80.00
11.5
20.00
40.00
60.00
80.00
11.6
20.00
40.00
60.00
80.00
11.7
20.00

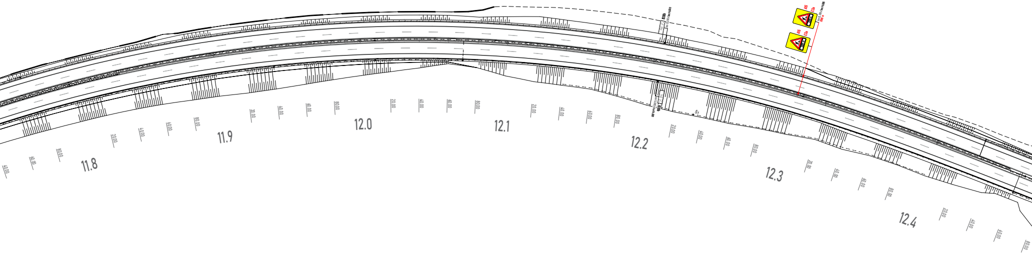
40.00
60.00
80.00
11.8
20.00
40.00
60.00
80.00
11.9
20.00
40.00
60.00
80.00
12.0
20.00
40.00
60.00
80.00
12.1
20.00
40.00
60.00
80.00
12.2
20.00
40.00
60.00
80.00
12.3
20.00
40.00
60.00
80.00
12.4
20.00
40.00
60.00
80.00
A15
C3a
A15
C3a
200 m
S1

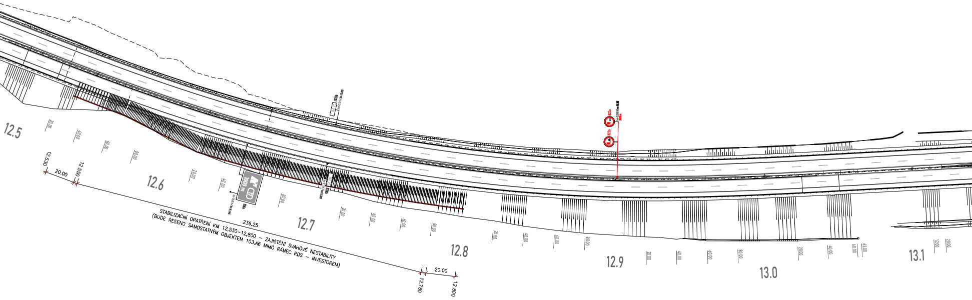
12.5
20.00
40.00
60.00
80.00
12.530
20.00
12.550
12.6
20.00
40.00
1000 m
80.00
STABILIZAČNÍ OPATŘENÍ KM 12,530–12,800 – ZAJIŠTĚNÍ SVAHOVÉ NESTABILITY
(BUDE ŘEŠENO SAMOSTATNÝM OBJEKTEM 103.A6 MIMO RÁMEC RDS – INVESTOREM)
236.25
12.7
20.00
40.00
60.00
80.00
12.8
12.780
20.00
12.800
20.00
40.00
60.00
80.00
12.9
20.00
40.00
60.00
80.00
13.0
20.00
40.00
60.00
63.00
13.1
12.00
20.00

3

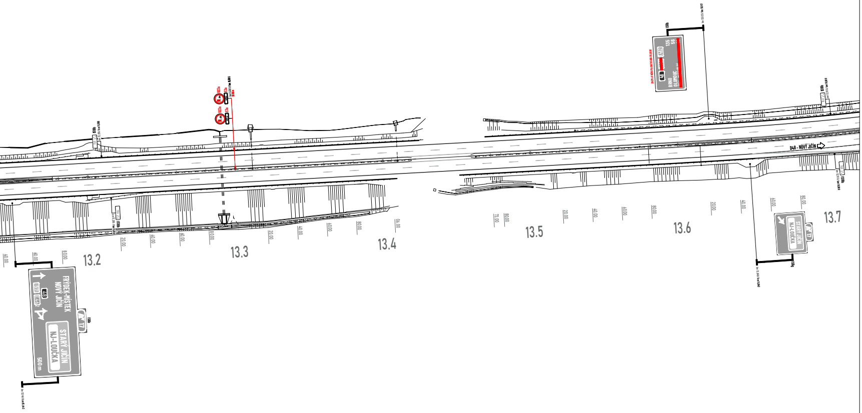
13.2
13.3
13.4
13.5
13.6
13.7
D48 - NOVÝ JIČÍN
FRÝDEK-MÍSTEK
NOVÝ JIČÍN
48
STARÝ JIČÍN
NJ-LOUČKA
500 m
17
BRNO
OLOMOUC
135
56

LEGENDA:

- 🟥 - pracovní místo
- 🟨 - přejezd SDP
- 🟦 - navržený náběhový díl svodidla
- ▬ - navržené přechodné vodorovné dopravní značení materiál: páska s textilní mřížkou
- ▬ - navržené přechodné vodorovné dopravní značení (definitivní stav)
- ▬ - stávající vodorovné dopravní značení
- ◆ P2 - navržené přechodné svislé dopravní značení
- ◆ P2 - navržené přechodné svislé dopravní značení (definitivní stav)
- ◆ P2 - zneplatněné přechodné svislé dopravní značení
- ◇ P2 - stávající svislé dopravní značení
- ◇ P2 - zneplatněné stávající svislé dopravní značení

VYPRACOVAL	ZIMÁK
KONTROLOVAL	JANATA
UPRAVIL	
INVESTOR	Ředitelství silnic a dálnic s. p.
ZHOTOVITEL	COLAS CZ, a.s.

NÁZEV STAVBY
SILNICE I/35: LEŠNÁ - PALAČOV:
D48, UVEDENÍ DO PROVOZU - LJP

DOPRAVNĚ INŽENÝRSKÁ OPATŘENÍ
SITUACE DZ, km 8.800 - 13.700

NVB LINE
NVB LINE s.r.o.
Cukrovar 716
768 21 Kvasice
www.nvbline.cz
zimak@nvbline.cz
tel.:770 187 111

MĚŘÍTKO	1 : 1000
DATUM	20. 7. 2026
Č. ZAKÁZKY	ZK-23-0685
Č. VÝKRESU	3