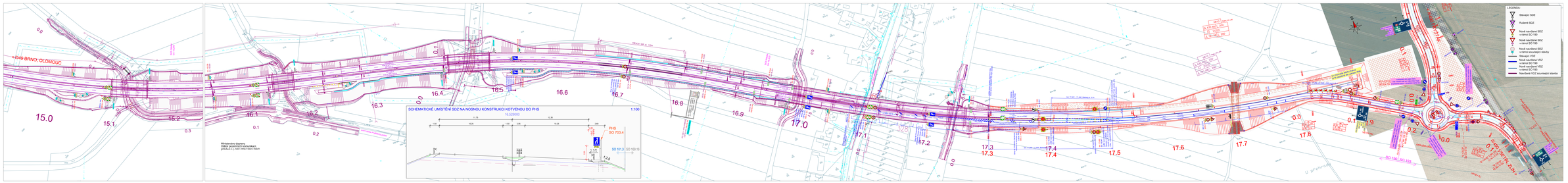
D49 BRNO - OLOMOUC
SCHEMATICKÉ UMÍSTĚNÍ SDZ NA NOSNOU KONSTRUKCI KOTVENOU DO PHS
1:100
16.520000
PHS
SO 703.4
SO 101.3
SO 189.15
Ministerstvo dopravy
Odbor pozemních komunikací,
příloha č. j.: MD-19547/2023-940/9
LEGENDA:
Stávající SDZ
Rušené SDZ
Nové navržené SDZ
v rámci SO 190
Nové navržené SDZ
v rámci SO 193
Nové navržené SDZ
v rámci související stavby
Stávající VDZ
Rušené navržené VDZ
v rámci SO 190
Nové navržené VDZ
v rámci SO 193
Navržené VDZ související stavba
SO 101.1 - 17.400 Betonka D.O.K.
SO 101.2 - 17.400 Betonka D.O.K.
SO 101.3 - 17.400 Betonka D.O.K.
SO 101.4 - 17.400 Betonka D.O.K.
SO 101.5 - 17.400 Betonka D.O.K.
SO 101.6 - 17.400 Betonka D.O.K.
SO 101.7 - 17.400 Betonka D.O.K.
SO 101.8 - 17.400 Betonka D.O.K.
SO 101.9 - 17.400 Betonka D.O.K.
SO 101.10 - 17.400 Betonka D.O.K.
SO 101.11 - 17.400 Betonka D.O.K.
SO 101.12 - 17.400 Betonka D.O.K.
SO 101.13 - 17.400 Betonka D.O.K.
SO 101.14 - 17.400 Betonka D.O.K.
SO 101.15 - 17.400 Betonka D.O.K.
SO

D49-01801
IS 9b

Písmo: STŘEDNÍ
Výška písma: 210 mm
Použitá fólie: třída 2

Nosná kce: příhradová kce.

Souřadnicový systém S-JTSK, Výškový systém Bpv

Zpracovatel RDS: TUBES spol. s r.o. Nad Zátiším 345/12, 142 00 Praha 4	Stavba: D49, 4901 HULÍN - FRYŠTÁK, SO 189 A SOUVISEJÍCÍ OBJEKTY	Číslo zakázky: 24104-03
		Datum: 03/20254
	Objekt: SO 190 DOPRAVNÍ ZNAČENÍ	Měřítko: 1:50
		Stupeň: RDS
Navrhl/vypracoval: Ing. David ŘEHÁK	Příloha: VÝKRESY VELKOPLOŠNÉHO DZ	Číslo přílohy: 3

GS PLUS s.r.o, Bohunická cesta 385/5, 664 81 Moravany u Brna
Technické činnosti v dopravě, výroba a montáž dopravního značení
a informačních systémů
Firma je zapsána v OR vedeném Krajským obchodním soudem v Brně, oddílC, vložka 39303

Silmos-Q certifikoval QMS podle ISO 9001

Silmos-Q certifikoval EMS podle ISO 14001

VÝKRES PRO SCHVÁLENÍ DÍLČÍCH ROZMĚRŮ

č. D49-01801
IS9b
Výška písma 210 mm

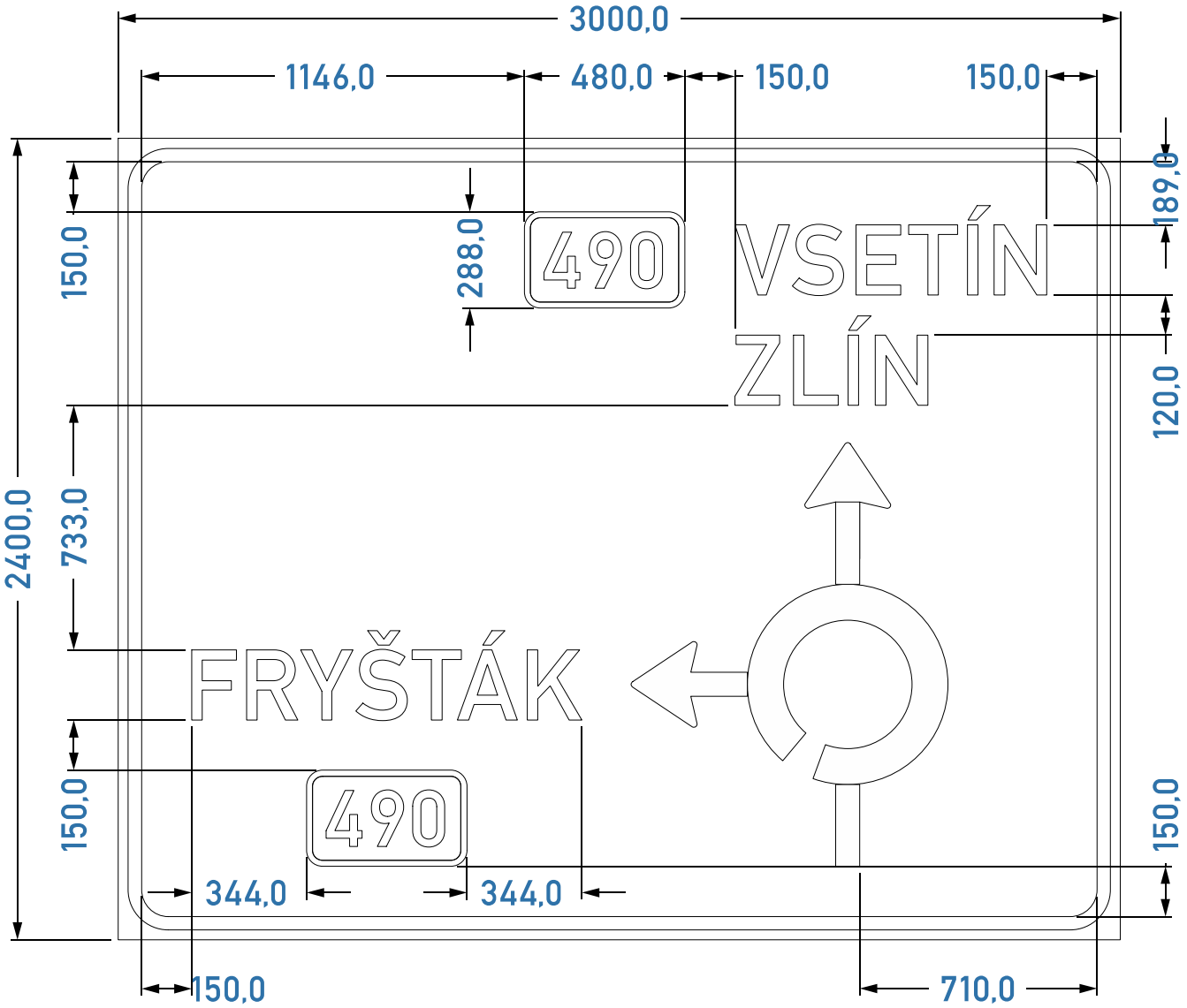

Písmo střední
Délka nápisu: VSETÍN 934 mm
ZLÍN 578 mm
FRYŠTÁK 1168 mm
Šířka FeZn lamel 200 mm
Tolerance dle ČSN EN 12899-1
Odrazivost fólie: tř. 2
Nosná konstrukce: příhrady

Vypracoval:	Jarolín	Obraz:	003525-D49-01801
Kontroloval:	Bábek	Měřítko:	1:20
Datum:	17.10.2024	list/listů:	1/1

GS PLUS
člen skupiny girodgroup
tel.: 515 535 621
e-mail: info@gsplus.cz
www.gsplus.cz

D49-01801