Ministerstvo dopravy
Odbor pozemních komunikací,
příloha k č. j. MD-65533/2024-940/5.

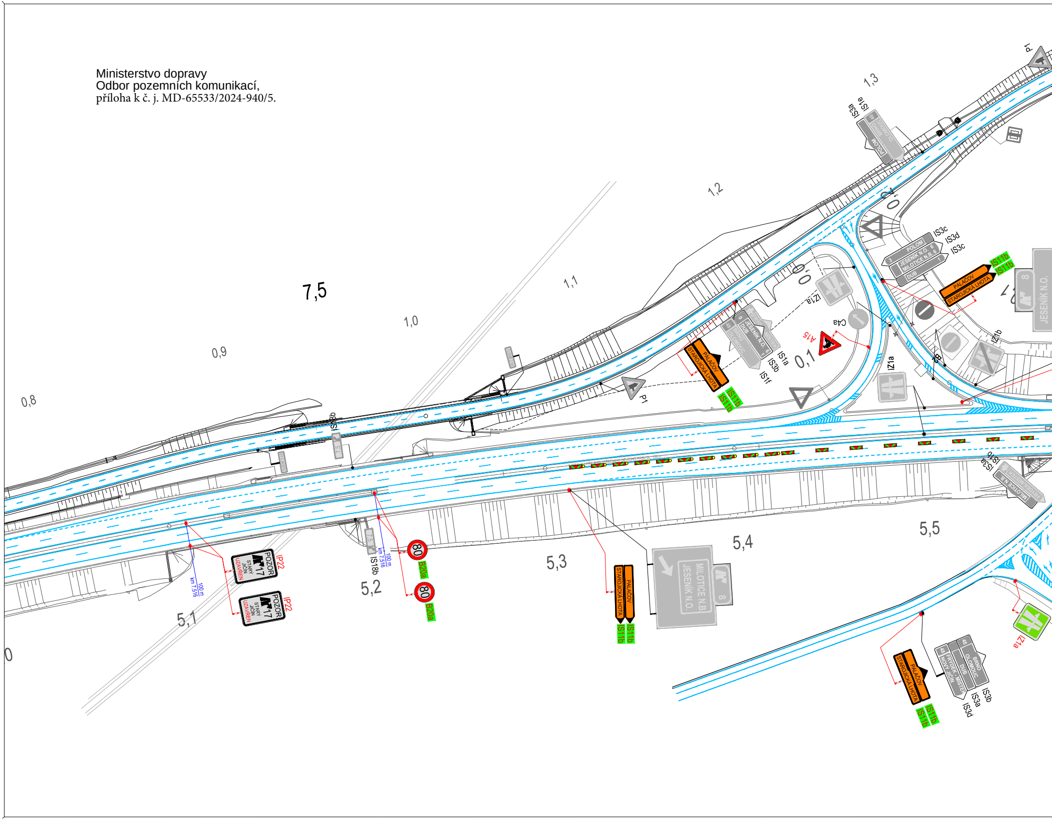
7,5
0,8
0,9
1,0
1,1
1,2
1,3
0,0
0,1
0,7
5,1
5,2
5,3
5,4
5,5
P1
IS3a
IS1e
POLOM
BRNO
OLOMOUC
IS3c
IS3d
IS3c
JESENÍK N.O.
MILOTICE N.B.
DUB
IS11b
PALAČOV
STAROJICKÁ LHOTA
JESENÍK N.O.
8
IZ1a
C4a
A15
IS1a
IS3b
IS1f
IZ1b
B
IS18b
IP22
POZOR
STARÝ JIČÍN
UZAVŘEN
17
km 7,516
100 m
80
B20a
MILOTICE N.B.
JESENÍK N.O.
FRÝDEK-MÍSTEK
NOVÝ JIČÍN
IS3a
IS3b
IS3d

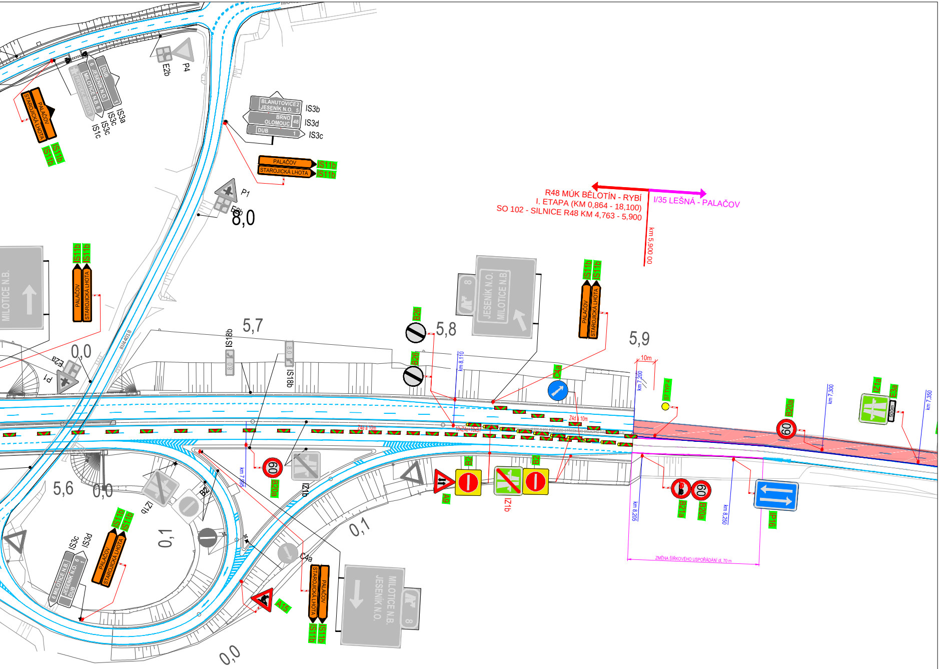
R48 MÚK BĚLOTÍN - RYBÍ
I. ETAPA (KM 0,864 - 18,100)
SO 102 - SILNICE R48 KM 4,763 - 5,900
I/35 LEŠNÁ - PALAČOV
km 5,900 00
BLAHUTOVICE 2
JESENÍK N.O. 5
BRNO
OLOMOUC 48
DUB 1
IS3b
IS3d
IS3c
PALAČOV
STAROJICKÁ LHOTA
IS11b
IS11b
P4
E2b
IS3a
IS3c
IS1c
DUB
JESENÍK N.O.
MILOTICE N.B.
P1
E2b
8,0
MILOTICE N.B.
JESENÍK N.O.
MILOTICE N.B.
8
5,7
IS18b
IS18b
0,0
E2a
P1
III/4401B
5,8
B26
B26
C4a
5,9
10m
km 7,200
S7 TYP 4
km 8,110
Z4d à 10m
Z4e à 10m
km 7,300
B20a
IZ1a
E3a
500m
km 7,350
60
km 7,995
B20a
IZ1b
B2
A9
B2
IZ1b
km 8,205
B21a
B20a
km 8,250
IP16
ZMĚNA ŠÍŘKOVÉHO USPOŘÁDÁNÍ dl. 70 m
5,6
0,0
IZ1b
B2
0,1
IS3c
IS3d
MILOTICE N.B.
JESENÍK N.O.
DUB
C4a
0,1
A15
STAROJICKÁ LHOTA
PALAČOV
IS11b
IS11b
MILOTICE N.B.
JESENÍK N.O.
8
0,0

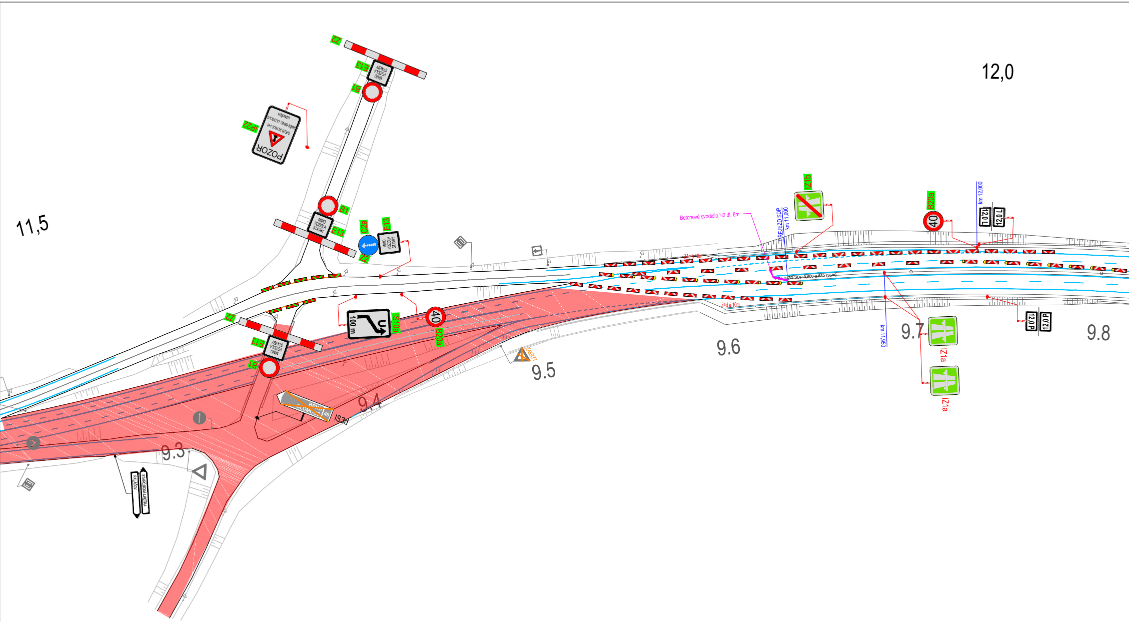
11,5
12,0
Z2
E13
MIMO VOZIDLA STAVBY
B1
IP22
POZOR
SJEZD SILNICE I/48 SMĚR BRNO, OLOMOUC UZAVŘEN
B1
E13
MIMO VOZIDLA STAVBY
C2a
E13
MIMO VOZIDLA STAVBY
Z2
Z2
E13
MIMO VOZIDLA STAVBY
B1
100 m
IS10a
40
B20a
BRNO
OLOMOUC
48
IS3d
STAROJICKÁ LHOTKA
PALAČOV
ZAKRÝT
9.3
9.4
9.5
9.6
9.7
9.8
Z4d á 10m
Z4d á 10m
Betonové svodidlo H2 dl. 8m
PŘEJEZD SDP
km 11,900
PŘEJEZD SDP 9,600-9,635 (35m)
IZ1b
B20a
40
km 12,000
12,0 L
12,0 L
km 11,950
IZ1a
IZ1a
12,0 P
12,0 P

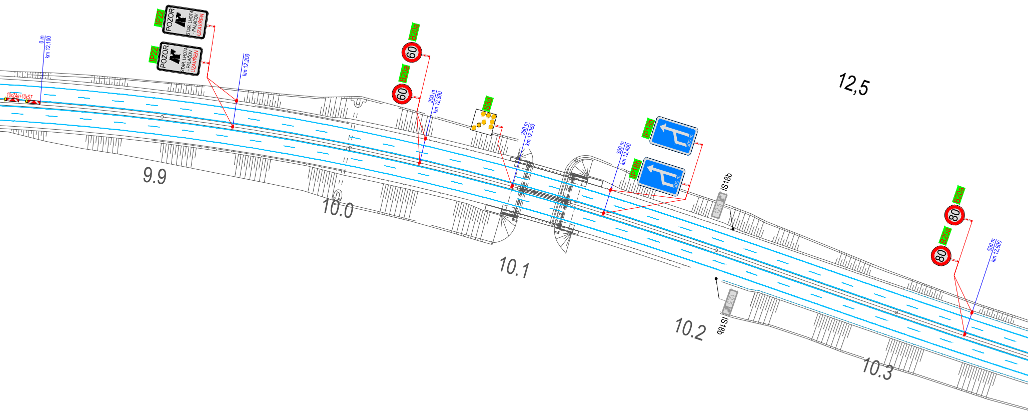
0 m
km 12,100
10xZ4e+10xS7
IP22
POZOR
STAR. LHOTA - PALAČOV
UZAVŘEN
IP22
POZOR
STAR. LHOTA - PALAČOV
UZAVŘEN
km 12,200
9.9
B20a
60
B20a
60
200 m
km 12,300
10.0
S8d
250 m
km 12,350
10.1
IP18b
300 m
IP18b
300 m
300 m
km 12,400
IS18b
12,5
IS18b
12,5
10.2
12,5
B20a
80
B20a
80
500 m
km 12,600
10.3

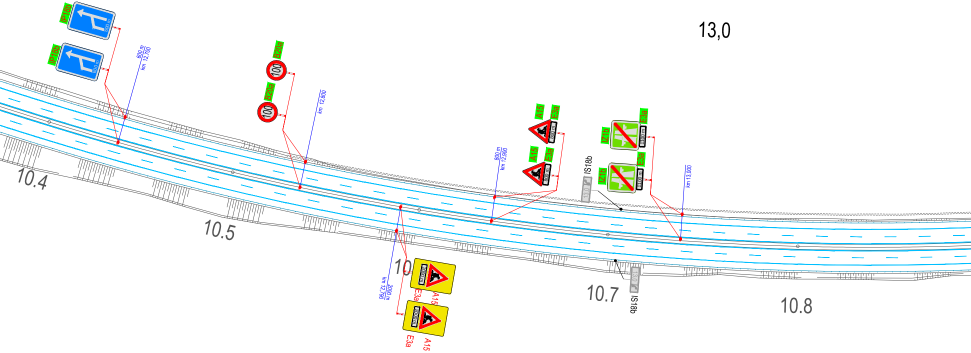
IP18b
600 m
IP18b
600 m
600 m
km 12,700
B20a
100
B20a
100
km 12,800
13,0
A15
E3a
800 m
A15
E3a
800 m
800 m
km 12,900
IS18b
13,0
IZ1b
E3a
1100 m
IZ1b
E3a
1100 m
km 13,000
10.4
10.5
10
2000 m
km 12,790
2000 m
E3a
A15
2000 m
E3a
A15
10.7
13,0
IS18b
10.8

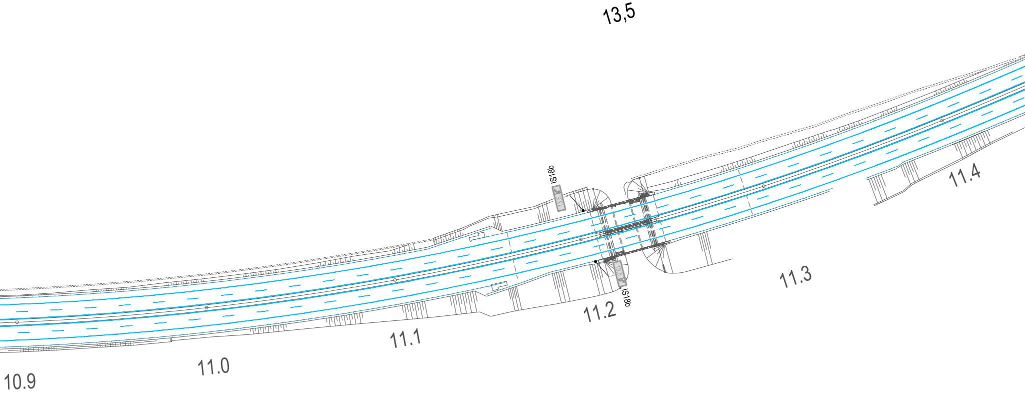
13,5
IS18b
13,5
13,5
IS18b
11.4
11.3
11.2
11.1
11.0
10.9

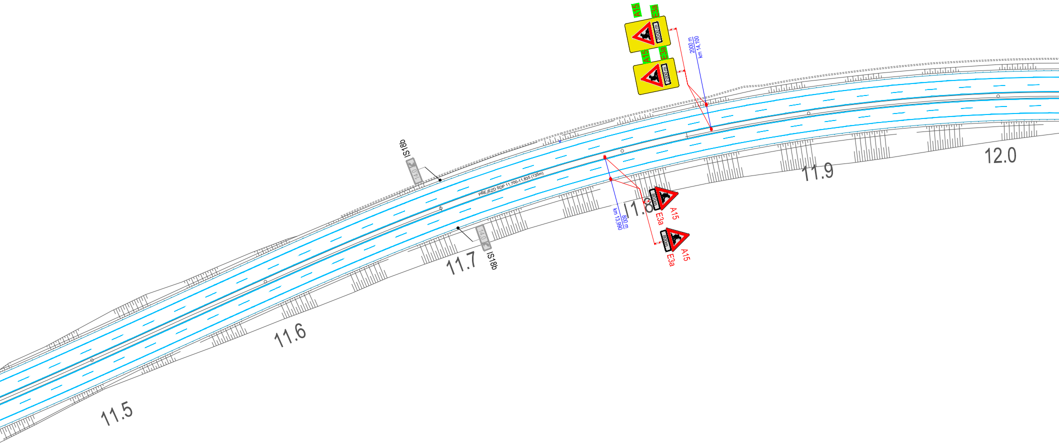
A15
E3a
2000 m
A15
E3a
2000 m
2000 m
km 14,100
IS18b
14,0
PŘEJEZD SDP 11,700-11,835 (135m)
14,0
IS18b
800 m
km 13,990
800m
A15
E3a
800m
A15
E3a
11.5
11.6
11.7
11.8
11.9
12.0

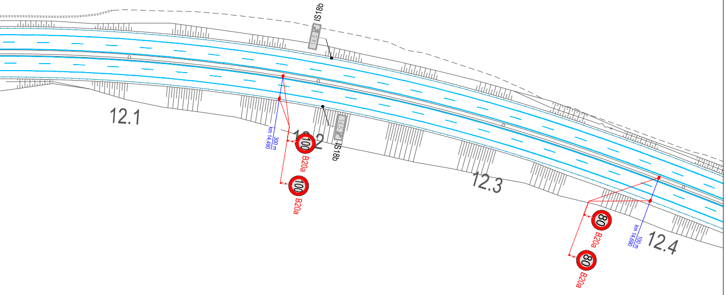
IS18b
14,5
12.1
km 14,490
300 m
12.2
100
B20a
100
B20a
IS18b
14,5
12.3
80
B20a
80
B20a
km 14,690
100 m
12.4

LEGENDA:

▽	STÁVAJÍCÍ SDZ	🟦	VODOROVNÉ DOPRAVNÍ ZNAČENÍ
▽	STÁVAJÍCÍ SDZ ZNEPLATNĚNO	🟧	NAVRŽENÉ PŘECHODNÉ VDZ (ŽLUTÁ)
▽	SDZ ODSTRANĚNO V RÁMCI STAVBY	🟩	PRACOVNÍ MÍSTO
STOP	P6 NAVRŽENÉ PŘECHODNÉ SDZ	🟥	PRACOVNÍ MÍSTO V RÁMCI STAVBY I/35 LEŠNÁ - PALAČOV
STOP	P6 NAVRŽENÉ PŘECHODNÉ SDZ V RÁMCI STAVBY I/35 LEŠNÁ - PALAČOV		

D48

OBJEDNATEL © ŘSD ČR	Ředitelství silnic a dálnic ČR Na Pankráci 546/56 140 00 Praha 4 Stavbu zajišťuje správa Ostrava Mojmírovců 5, 709 81 Ostrava
ZHOTOVITEL	D48 MÚK Bělotín – Rybí, I. etapa, Společnost COLAS CZ – FIRESTA-Fišer
SPRÁVCE:	COLAS CZ a.s. Ke Klíčovu 9, Praha 9, 190 00
SPOLEČNÍK 2:	FIRESTA-Fišer, rekonstrukce, stavby a.s. Mlýnská 388/68, 602 00 Brno

AUTORIZACE:

SOUŘADNICOVÝ SYSTÉM : S-JTSK

SPOLEČNOST	GEFAB CS, spol. s r.o., Švédská 5, 620 00 Brno
VEDOUCÍ PROJEKTANT	Richard Peška
ZODPOVĚDNÝ PROJEKTANT	Richard Peška
VYPRACOVAL	Ing. Kateřina Císařová
KONTROLOVAL	Tomáš Janíček

GEFAB CS spol. s r.o.

NÁZEV AKCE

D48 MÚK BĚLOTÍN - RYBÍ, ETAPA 1
Změna DIO v úseku B - fáze 7

NÁZEV OBJEKTU

Dopravně inženýrské opatření

DATUM	11/2024
FORMÁT	-
MĚŘÍTKO	1:1500
Č. ZAKÁZKY	082/2021
ÚČEL	RDS

PŘÍLOHA

SITUACE DIO

Č. SOUPRAVY	Č. PŘÍLOHY
	2.1

ŘEZ V KM 15,000

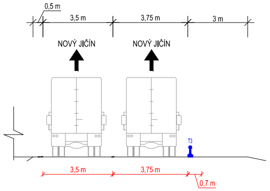
0,5 m
3,5 m
3,75 m
3 m
NOVÝ JIČÍN
NOVÝ JIČÍN
T3
3,5 m
3,75 m
0,7 m

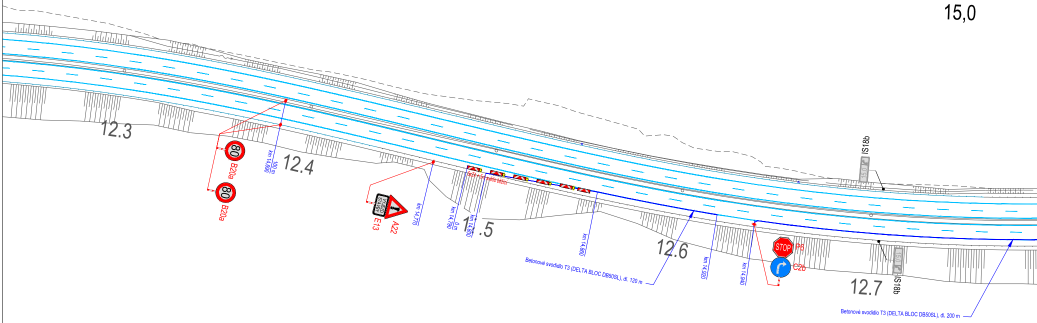
14,5
15,0
12.3
12.4
1:.5
12.6
12.7
80
B20a
80
B20a
km 14,690
100 m
VÝJEZD STAVBY
E13
A22
km 14,770
km 14,790
0 m
km 14,800
5xZ4 + 5 x světlo běžící
km 14,860
Betonové svodidlo T3 (DELTA BLOC DB50SL), dl. 120 m
km 14,920
km 14,940
STOP
P6
C2b
IS18b
15,0
15,0
IS18b
Betonové svodidlo T3 (DELTA BLOC DB50SL), dl. 200 m

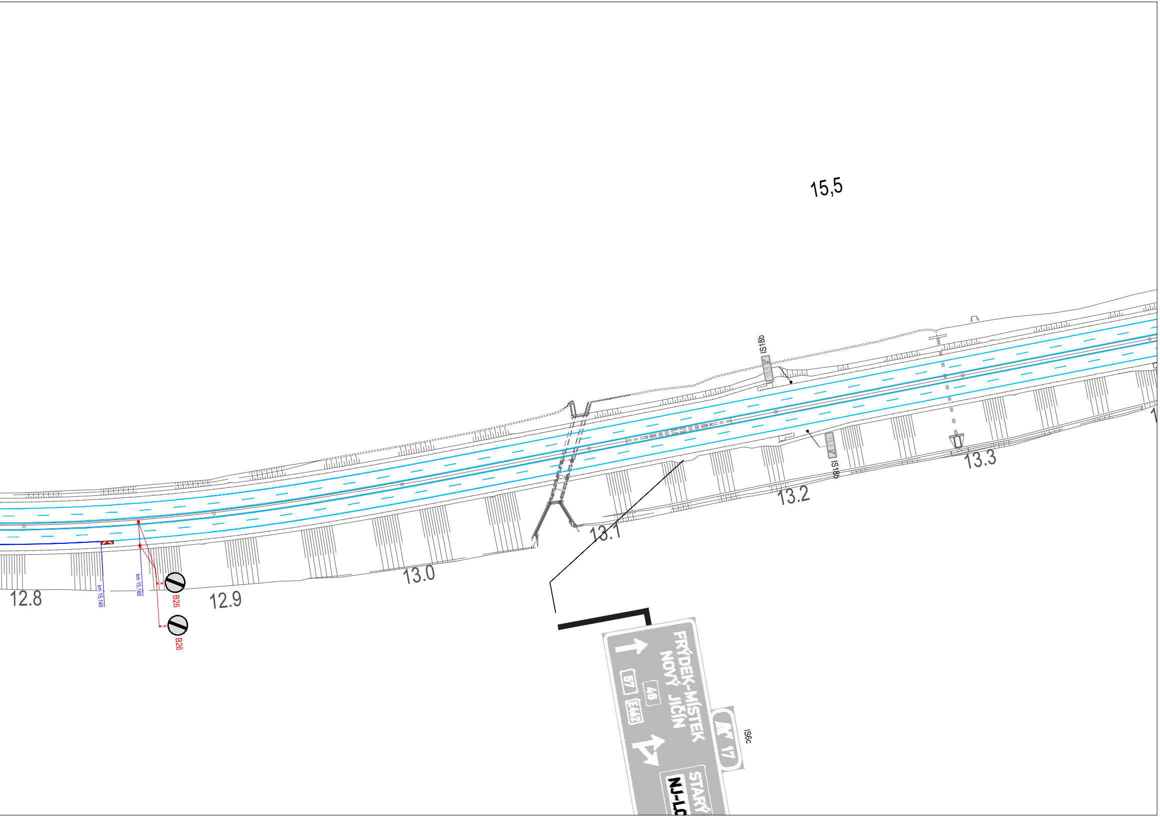
15,5
IS18b
IS18b
13.3
13.2
13.1
13.0
12.9
12.8
km 15,140
km 15,160
B26
B26
FRÝDEK-MÍSTEK
NOVÝ JIČÍN
57
E442
48
17
IS6c
STARÝ
NJ-LO

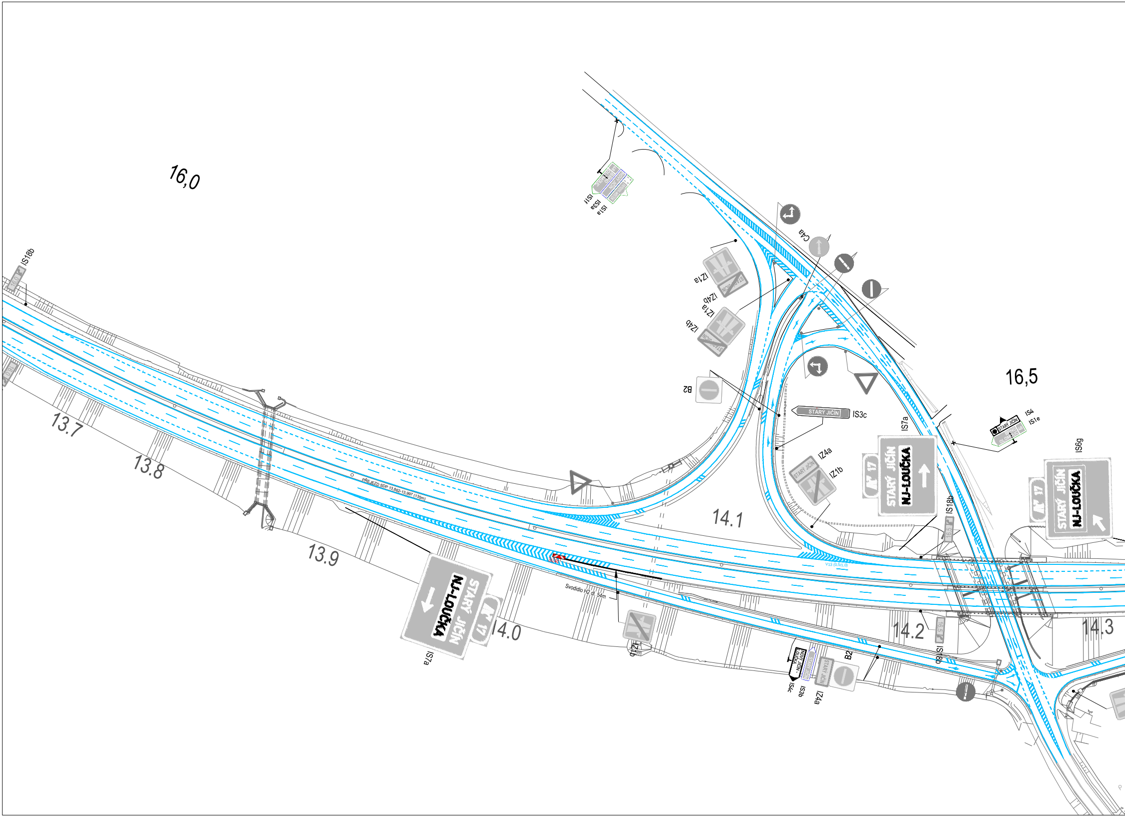

16,0
16,5
IS18b
IS1f
IS3a
IS1e
C4a
IZ1a
IZ4b
IZ1a
IZ4b
B2
STARÝ JIČÍN
IS3c
IS7a
IZ4a
IZ1b
STARÝ JIČÍN
NJ-LOUČKA
17
IS4
IS1e
STARÝ JIČÍN
IS6g
STARÝ JIČÍN
NJ-LOUČKA
17
13.7
13.8
13.9
14.0
14.1
14.2
14.3
PŘEJEZD SDP 13.862-13.997 (135m)
3xZ4d
Svodidlo H2 dl. 54m
STARÝ JIČÍN
NJ-LOUČKA
17
IS7a
IZ1b
V13 (0,5/1,0)
IS18b
IS18b
NOVÝ JIČÍN - LOUČKA
STARÝ JIČÍN
STARÝ JIČÍN
IS4c
IS3b
IZ4a
B2

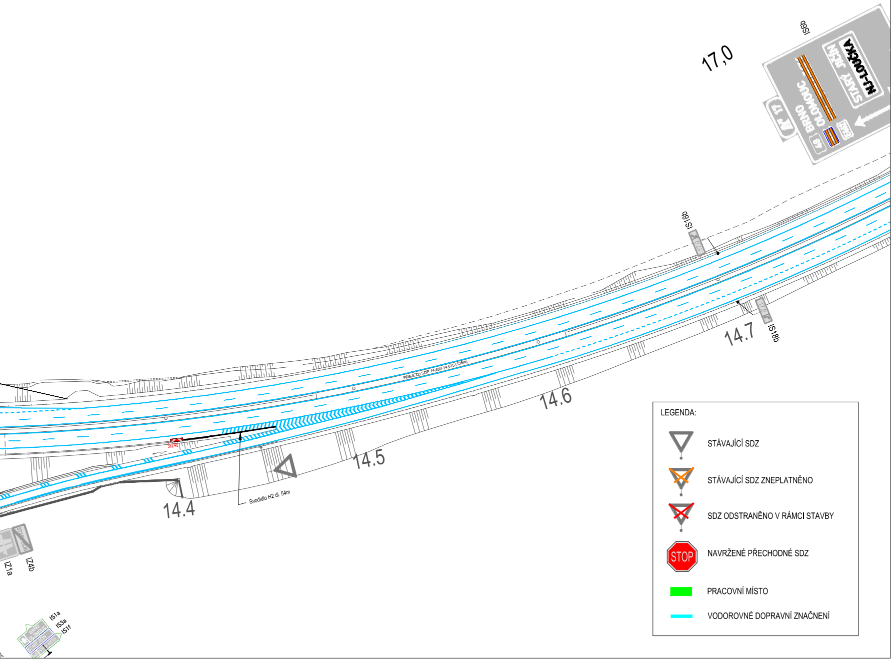
IS6b
17,0
NJ-LOUČKA
STARÝ JIČÍN
BRNO
OLOMOUC
48
E462
17
IS18b
IS18b
14.7
14.6
14.5
14.4
PŘEJEZD SDP 14,480-14,615 (135m)
Svodidlo H2 dl. 54m
IZ1a
IZ4b
IS1a
IS3a
IS1f

LEGENDA:

- ▽ STÁVAJÍCÍ SDZ
- ▽ STÁVAJÍCÍ SDZ ZNEPLATNĚNO
- ▽ SDZ ODSTRANĚNO V RÁMCI STAVBY
- STOP NAVRŽENÉ PŘECHODNÉ SDZ
- 🟩 PRACOVNÍ MÍSTO
- ▬ VODOROVNÉ DOPRAVNÍ ZNAČENÍ

D48

OBJEDNATEL

© ŘSD ČR

Ředitelství silnic a dálnic ČR
Na Pankráci 546/56
140 00 Praha 4

Stavbu zajišťuje správa Ostrava
Mojmírovců 5, 709 81 Ostrava

ZHOTOVITEL D48 MÚK Bělotín – Rybí, I. etapa, Společnost COLAS CZ – FIRESTA-Fišer

SPRÁVCE:

COLAS CZ a.s.

Ke Klíčovu 9, Praha 9, 190 00

SPOLEČNÍK 2:

FIRESTA-Fišer, rekonstrukce, stavby a.s.

Mlýnská 388/68, 602 00 Brno

AUTORIZACE:

SOUŘADNICOVÝ SYSTÉM : S-JTSK

SPOLEČNOST	GEFAB CS, spol. s r.o., Švédská 5, 620 00 Brno
VEDOUCÍ PROJEKTANT	Richard Peška
ZODPOVĚDNÝ PROJEKTANT	Richard Peška
VYPRACOVAL	Ing. Kateřina Císařová
KONTROLOVAL	Tomáš Janíček

GEFAB CS spol. s r.o.

NÁZEV AKCE

D48 MÚK BĚLOTÍN - RYBÍ, ETAPA 1
Změna DIO v úseku B - fáze 7

NÁZEV OBJEKTU

Dopravně inženýrské opatření

DATUM	11/2024
FORMÁT	-
MĚŘÍTKO	1:1500
Č. ZAKÁZKY	082/2021
ÚČEL	RDS

PŘÍLOHA

SITUACE DIO

Č. SOUPRAVY

Č. PŘÍLOHY **2.2**